令和４年度

第６１回長野県中学校総合体育大会

南信地区大会　競技実施要項

～卓球競技の部～

主　催　　南信地区中学校体育連盟
諏訪地方 市町村教育委員会連絡協議委員会
上 伊 那 市町村教育委員会連絡協議委員会
飯　　伊 市町村教育委員会連絡協議委員会

共　催　　開催地教育委員会　　上伊那中学校体育連盟
諏訪中学校体育連盟　下伊那中学校体育連盟

主　管　　南信地区競技専門部　各郡市競技専門部

南信地区中学校体育大会　大会長挨拶

長野県中学校体育連盟では、少子化の進む現在においてこれから先も持続可能な大会を模索し、平成29年度より県中総体予選会において地区大会一本化への検討を始め、令和３年度より大会運営が大きく変わりました。本年度は変更２年目となります。コロナウイルス感染防止をしながら大会実施となりますが、、各関係各位の皆様のご理解とご協力を得て、南信地区大会が開催される運びとなりました。今大会を支えてくださる全ての皆様に心より感謝申し上げます。

本年度の３年生は入学以来、日常の部活動に制限がある中で、今できることを精一杯取り組んできたことと思います。皆さんがこれまで積み重ねてきた練習の成果を発揮し、今まで部活動で得てきた喜びや培ってきた豊かな人間性、正々堂々とルールを守る強い心などを確かめつつ、さらに自分自身を高めていくことができる大会になることを願っています。感染拡大防止に最大限努め、安心安全な南信地区大会をみんなで創っていきましょう。そして、相手校や審判への敬意を払い、支えてくださる方々に感謝しながら、かけがえのない仲間とスポーツの喜びや楽しみを味わってください。健闘を祈ります。

南信地区中学校体育連盟会長　有賀　稔

令和４年度　南信地区中学校体育大会　役員一覧

役職名	氏名	学校名	役職名	氏名	学校名
会長	有賀　稔	伊那中	委員長	横山英志	飯島中
副会長	古清水　巌	原中	副委員長	守屋　守	岡谷南部中
	賜　正俊	飯田東中		大澤忠史	阿南第二中
役職名	**氏名**	**学校名**	**役職名**	**氏名**	**学校名**
評議員	根橋健治	西箕輪中	幹事	千野憲一	箕輪中
	矢野勝彦	諏訪南中		宮田宗人	岡谷東部中
	高山和夫	高陵中		松村正彦	高陵中
監事	矢島和明	辰野中	事務局【南信・上伊那】	大嶋信一郎	箕輪中
	塩崎正昭	富士見中	事務局【諏訪】	杉本直人	岡谷東部中
	持田貴康	竜東中	事務局【下伊那】	原　裕史	高陵中

理事（担当種目）	氏名	学校名	競技委員長	氏名	学校名
陸上競技	矢野勝彦	諏訪南中	峯村修平		長峰中
水泳競技	塩澤孝仁	天龍中	黒岩健一		高陵中
バスケットボール	桐山清一	南箕輪中	有岡竜也		駒ヶ根東中
サッカー	赤羽　隆	箕輪中	松村元文		赤穂中
ハンドボール	濱　喜一郎	茅野東部中	長坂直樹		長峰中
軟式野球	守屋　守	岡谷南部中	川上篤史		鼎中
女子新体操	竹松寿寛	赤穂中	龍野志織		赤穂中
バレーボール	大澤忠史	阿南第二中	小田切克仁		飯島中
ソフトテニス	中澤隆一	下諏訪中	竹腰鮎美		伊那中
バドミントン	宮下寿男	飯田西中	細江拓郎		赤穂中
ソフトボール	沼野俊彦	春富中	藤森祥平		旭ヶ丘中
卓球	上澤　浩	高森中	小椋純也		豊丘中
柔道	湯本正芳	緑ヶ丘中	梅澤将寿		辰野中
剣道	山崎茂則	高遠中	溝口裕直		南箕輪中
スケート	北澤孝郎	茅野北部中	中柴良祐		岡谷東部中

1　期日・種目・会場

	期日	種目	会場
予選会（諏訪）１日目	6月11日（土）	団体戦	岡谷市民総合体育館（ｽﾜﾝﾄﾞｰﾑ）
予選会（諏訪）２日目	6月12日（日）	個人戦	岡谷市民総合体育館（東体育館）
予選会（上伊那）1日目	6月4日（土）	女子（団体＆個人）	サンビレッジ体育館
予選会（上伊那）２日目	6月5日（日）	男子（団体＆個人）	サンビレッジ体育館
予選会（下伊那）1日目	6月11日（土）	団体戦	豊丘村民体育館（男子） 高森町民体育館（女子）
予選会（下伊那）2日目	6月12日（日）	個人戦	
決勝会場（１日目）	6月25日（土）	団体戦	高森中学校
決勝会場（２日目）	6月26日（日）	個人戦	高森中学校

2　競技役員

	予選会（諏訪）	予選会（上伊那）	予選会（下伊那）男子	予選会（下伊那）女子	決勝会場
競技部長	上澤　浩（高森）				
大会長代理 （会場責任者）	牛山高彦(岡谷北部)	根橋健治(西箕輪)	高山　和夫(高陵)	濱中　浩(売木)	松岡　一成(根羽学園) 久保田みどり(豊丘)
競技委員長	入嵩西義准(富士見)	三好愛美(赤穂)	杉山竜己(緑ヶ丘)		小椋純也(豊丘)
競技副委員長	上原幸成(岡谷北部)	徳武　育(箕輪)	宇佐美和也(飯田西)	小松原　拓(旭ヶ丘)	垣内孝康(伊那東部)
審判長	中澤佳代子(岡谷西部)	伊東　悦子(箕輪)	平松夏菜(阿南第一)	小椋純也(豊丘)	小松原　拓(旭ヶ丘)
進行	佐藤　謙二(上諏訪)	徳武　育（箕輪）　辻　やよい（伊那） 下平　哲（駒ヶ根東）　安部　元彰（中川） 大月　律子（高遠）　佐藤　和憲（辰野） 渡邉　秀吏（辰野）　赤羽　友子（南箕輪） 垣内　孝康（東部）　本島　章三（箕輪）	平松夏奈(阿南第一) 加藤　慎(遠山) 吉村　秀平(高陵) 松崎　光政(鼎)	小椋純也(豊丘) 鈴木殊恵(高陵) 坪木美桜(売木) 色部　啓(高森)	決勝会場出場校の専門委員が行う
受付	赤羽　翔（諏訪清陵） 金澤　哲也(諏訪西)	北原　康弘（中川）　林　雄一郎（南箕輪）	今村　里美(緑ヶ丘)	菅沼　千夏(緑ヶ丘)	
会場係	大野田峻平(茅野東部)	牧野　徹（赤穂）　春日　範行（箕輪）	平松夏菜(阿南第一)	鈴木殊恵(高陵)	
進行･記録	入嵩西義准(富士見)	三好愛美（赤穂）	杉山竜己(緑ヶ丘)	小椋純也(豊丘)	小椋純也(豊丘)

3　大会運営スタッフ
スポーツボランティア・飯伊接骨院トレーナーズスタッフ

	予選会（諏訪）	予選会（上伊那）	予選会（下伊那）	決勝会場
救護員（1日目）	専門部対応	林　雄一郎（南箕輪）	専門部対応	専門部対応
救護員（2日目）	増澤孝信（増澤接骨院）	北村　豊（北村接骨院）	男子（豊丘村体）原翔一郎（わたや接骨院） 女子（高森町体）矢澤克浩（矢澤接骨院）	丸山申介（丸山接骨院）
補助員生徒	岡谷北部中 岡谷西部中 富士見中	赤穂中 箕輪中	高森中・豊丘中 飯田西中・旭ヶ丘中 緑ヶ丘中	高森中 豊丘中 緑ヶ丘中

4　参加資格　長野県中学校体育連盟に加入する中学校生徒で、校長が参加を認めた者。

5　参加料　　登録選手１人５００円。

※１）予選会（諏訪・上伊那・下伊那）の参加料として支払う。決勝会場の支払いは行わない。
※２）団体戦と個人戦の両方に参加する場合も１人５００円。
※３）団体戦に出場しなくても、登録してあれば参加料を支払う。
※４）当日欠席した場合は支払わなくてよい。
※５）参加料は、参加選手が確定後、各校が郡市事務局へ送金する。

6　表彰　　団体、個人とも４位まで表彰する。

7　決勝会場への参加人数

	男子団体	女子団体	男子個人	女子個人
予選会（諏訪）	3　校	3　校	16　名	16　名
予選会（上伊那）	3　校	3　校	16　名	16　名
予選会（下伊那）	6　校	6　校	32　名	32　名
合計（決勝会場参加数）	12　校	12　校	64　名	64　名

8　県大会について
本大会は、第６１回長野県中学校総合体育大会の地区予選を兼ねる。
県大会出場権については男女共に、団体戦：上位４チーム、個人戦：上位１６名とする。

9　競技規則
・現行の日本卓球ルール及び本大会要項に準じて行う。ただし、タイムアウト制は適用しない。大会の使用球は、JTTA 公認のホワイトボール（プラスチック）ニッタク球とする。
・団体戦、個人戦共に「３ゲームズ先取の５ゲームズマッチ」であるが、会場によっては「２ゲームズ先取の３ゲームズマッチ」を部分的に使う場合もある。
・以下の内容は原則として全会場共通であるが、会場によっては追加・変更点もある。その指示は「９　組合せ」を参照すること。

（１）団体戦
①１次リーグ→トーナメント（２次リーグの1位校同士、２位校同士）で行う。
②４単１複、ダブルスを３番に行う。試合はすべて３点先取とする。ただし１次リーグにおいては時間がある限り５番までやってよい。
③１校の選手登録は１０名以内とし、試合毎に１校６名でチームを編成する。（選手は、単・複の両方に出場することはできない。）予選会のみ６名に満たなくても参考出場することを認めることもできるが、１，２番は相手チームの不戦勝となる。４名に満たない場合は原則参加できない。
④試合の前に、試合コートで監督はオーダーの交換をする。（トス…勝ち監督が進行、負け監督が試合記録）選手読み上げは１校全て読み上げてから相手校を読み上げる。（※感染症対策、時短のために読み上げは行わない場合もある）
⑤審判は対戦校より次のように出す。
・トス勝チーム側より１・３・５番の主審。２・４番の副審。
・トス負チーム側より２・４番の主審。１・３・５番の副審。
⑥トス負監督は、本部より試合結果記入用紙を受け取り全ゲームの記録を記入する。試合終了後、両監督が記録用紙にサインをし、試合に勝ったチームの監督が本部に提出する。
⑦ゲーム間の休息は１分以内とし、監督・アドバイザーのアドバイスを受けることができる。
⑧アドバイザーとして、次のうちの１名のベンチ入りを認める。学校長の承認を得た当該校の教員・外部指導者、部活動指導員、または生徒。選手は、ベンチを離れてアドバスを受けることはできない。
⑨抗議権は、監督のみ。ただし監督が男女両チームを兼ねていて不在の場合は、特例としてキャプテンに抗議権を認める。キャプテンが試合中の場合は副キャプテンに権利を認める。
⑩監督は教員が務める。アドバイザーは教員、部活動指導員、外部指導者が務める。団体戦申し込み名簿に申請されている者のみとする。部活動指導員に依頼する場合は、団体戦申し込み名簿の下の欄に学校長の承認が必要。外部指導者に依頼する場合は、外部指導者承認証が別紙必要。（ホームページからダウンロード可）

（２）個人戦
①トーナメント戦で行う。
②タイムテーブルに沿って行う。試合の５分前にはコートに入る。前の試合が遅れている場合は前の試合が終わり次第試合に入る。
③１試合目は割当校の審判、２試合目以降は敗者審判で行う。敗者は、記録用紙を本部に届けた後、試合を行ったコートの審判をする。
④決勝会場のみ、承認を受けたアドバイザーのアドバイスを１分間以内で受けることができる。アドバイザーについは申し込み名簿に申請されていること。感染症対策として、今年度のアドバイザーは大人で各校３名までとする。
⑤複数の選手が、同じアドバイザーからアドバイスを受けることができるが、選手はコート陣地を離れることはできない。また、選手が一試合の中でアドバイスを受けることができるのは一人である。（途中でアドバイザーを交代することはできない）
⑥抗議権は選手のみ。
⑦アドバイザーを部活動指導員に依頼する場合は、団体戦申し込み名簿の下の欄に学校長の承認が必要。外部指導者に依頼する場合は、外部指導者承認証が別紙必要。（ホームページからダウンロード可）
（３）応援について
①インプレー中の応援は禁止。インプレー外の応援の内容もアドバイスは禁止。（今回は拍手のみ）。
②団体戦では、座って応援すること。
③団体戦で、次に試合をする選手は立って準備をしてよいが、ボールを使っての準備は避ける。

（４）　休憩、タイムアウト、中断について
①休憩は、ゲーム間の１分以内。アドバイスを受けられる。（上記参照）
②タオル使用は、６ポイントごとと、~~５ゲーム目に一方の選手の得点が先に５点に達したときのみ。~~
③選手の事故などによる中断は最大１０分を目安とし、審判は速やかに時間を測定し、審判長に申し出ること。

１０　新型コロナウイルス感染症対策に関わって
（１）生徒と関係者、観戦者は所定の健康チェックシートを、朝の受付で学校ごと一括して提出してすること。提出がない場合は、出場は認めない。
（２）学校職員を含め、大会関係者（外部指導者等）にも同様にチェックシートを提出すること。
＜提出は当日以下のように、顧問が行う＞
生徒⇒顧問⇒本部　　大会関係者⇒当該学校の顧問⇒本部
（３）試合の応援、選手の声出し、タオルやチェンジエンドについて

（ⅰ）選手が、常時声を出すことや、過度に声を出すこと、ダブルスでの頻繁な接触は禁止。
応援は拍手のみで、ギャラリーの移動は禁止。
（ⅱ）朝の練習はなし。ただし以下のような措置をとる（団体戦・個人戦共通）。
①　団体は予選第１ステージのみ、個人戦は１，２回戦のみ、対戦相手とトスをしてサービス・レシーブ・エンドを決めた後、限られた時間内の練習（２分間の）練習を行う。（審判が時間を計る）
②　①以降は、対戦相手と試合前の対戦相手との練習（乱打）は、３本とする。
（ⅲ）試合に入るまでの流れ
①トス（じゃんけん）で、サーブ、レシーブ、コート（エンド）の決定
②必要であればラケットを見せ合う
③対戦相手との練習（２分、または３本）
④試合開始
（ⅳ）選手のタオルは、台にかけない。床の上にラケットケースやタオルを敷き、その上にタオルを置く。また、手汗を台につけない。
（ⅴ）チェンジエンドは行わない（従って、最終ゲームで片方が５点を獲得した際のタオル使用はできない）。
（ⅵ）円陣のように密になる行為、声を出す行為やハイタッチなどの接触するような行為の禁止。
（ⅶ）審判は１名。ただし団体戦のダブルスに限っては２名。

（４）入場・フロアの人数制限、応援の仕方について（生徒、保護者、アドバイザーなど）

	予選会（諏訪）	予選会（上伊那）	予選会（下伊那）	決勝会場
生徒：会場への入場制限（団体戦）	制限なし	団体登録選手10名と3年生のみ		
団体戦でフロアに降りられる人	団体登録選手10名、審判員（試合台の数）、監督、アドバイザー			
生徒：会場への入場制限（個人戦）	制限無し	参加選手のみ		参加選手と原則3年生（審判要員を兼ねる）
保護者：観戦人数	登録選手の家族、各1名以内 ※１	3年生の登録選手の家族、各１名 ※１		登録選手の家族、各１名以内 ※１
	※１･･･小さなお子様を入れて２名以内			

【重要】＜スポーツイベント再開に向けた感染拡大予防ガイドライン 抜粋 令和３年１１月５日改訂＞により、次の事項をお守りください。
※１　必ずマスクをご持参し、着用してください。
※２　応援は拍手のみとし、歓声を含め大声を出すことは控えてください。
※３　チームごとまとまっていることが必要になります。指定された座席からの観戦にご協力ください。だだし、試合進行に伴い本部から指示が出ることもあります。

（５）マスクの着用
・試合する選手以外はマスクを着用。審判もマスクを着用すること。

（６）消毒について
※卓球台の消毒方法については管理人と確認し、会場ごとに周知徹底する。

＜団体戦＞
・試合に勝った選手が、ボールとカゴを本部に持ってきて、消毒済みのボールと交換する。
・団体戦終了後、各チームで自チームのベンチの消毒行う。

＜個人戦＞
【試合に負けた選手】
・試合に負けた選手は、試合後直ちに本部に記録用紙を持って報告する。
・本部から消毒用具を受け取り、消毒済みのボールと交換し、自分が試合をしていたコートの消毒を行う。
・そのままコートで待機し、審判を行う。
【試合に入る選手】
・放送の指示またはタイムテーブルを見て、自分の試合コートに入る。ベンチにある消毒で、試合間などに手指消毒を行う。

（７）帰宅について
・試合や生徒役員の仕事が終わった選手、チームから帰宅する。
・簡単な開始式のみ行う。終了式は放送で結果のみ発表する。

（８）団体戦の参加資格人数について・・・最低構成人数は４名以上。１番から相手チームの不戦勝となる。

（９）当日の欠席について
・個人戦は棄権。
・団体戦では、選手自身の体調不良や感染拡大防止のために欠席により、６名を下回ってしまった場合は朝、本部に申し出ること。

１１　決勝会場参加について

（１）申し込みについて
・各地区会場で出場権を得たチーム・選手の顧問が申し込みを行う。
・長野県南信卓球 HP・・・“http://ik1-438-51234.vs.sakura.ne.jp/wordpress/”
より、①申込書（含む部活動指導員証明書）、②監督・アドバイザー登録書、③健康チェックシートをダウンロードして作成し、下記期日までにデータファイルと郵送の両方で送る。

【データファイル】締め切り：　　６／１６（木）
申し込み先：

【郵送先】締め切り：６／２２（水）
郵送先：〒399-3201 長野県下伊那郡豊丘村神稲 4020
豊丘村立豊丘中学校　小椋純也
【問い合わせ】TEL.0265-35-2125　　FAX.0265-35-7264.

・データファイル申し込みの後、必ず確認の返信メールを出します。３日経過しても返信が来ない場合は豊丘中学校小椋までお問い合わせください。

※E-mailでの申し込み後に変更がある場合は、右の内容を記入した学校長の印のある変更願を当日の監督会議の前までに必ず提出する。変更願が提出されない場合の変更は認められない。（南信卓球の上記サイトに書式あります）

令和４年〇月〇日
南信地区中学校体育連盟　　有賀　稔　様
〇〇〇〇中学校長　氏名　〇〇〇〇印
変更願
令和４年度　長野県中学校南信体育大会卓球競技〇〇会場について（参加選手・監督・指導者）の参加申し込みをしましたが、下記のように変更をお願いします。
変更前　　→　　変更後
変更理由

（２）決勝会場の実施要項（組合せ含む）の配布について
・実施要項については、下記のブログに掲載する。必要な箇所についてはあらかじめ印刷して、生徒に配布する。事前の郵送配布や当日配布は行わない。
＜掲載予定日＞
６月１３日（月）・・・団体戦の組み合わせ
６月２０日（月）・・・個人戦の組み合わせ

長野県中体連南信卓球専門部　ブログ　URL＜http://nanshin-ppjh.seesaa.net/＞

１２　県大会参加について
（１）期日、会場
７月１６日（土）団体戦・・・ANCアリーナ（安曇野市総合体育館）
７月１７日（日）個人戦・・・ANCアリーナ（安曇野市総合体育館）
※南信地区からは、団体上位４チーム、個人16名が出場できる。

（２）申し込み方法（締め切り期日はまだ未定）
長野県中学校体育連盟のホームページより申込書をダウンロードして作成し、下記メールアドレスに〇月〇日（　）までに送付する。また、正式書類は下記宛に〇月〇日（　）までに送付する。
※県大会の組み合わせについては、県中体連のホームページに掲載予定。
（ホームページへの掲載は〇月〇日以降の予定。要項の郵送はしない。）
※組み合わせ会議があるので期限を厳守すること。

〒396-0009 長野県伊那市日影５７４９　　伊那東部中学校　垣内孝康
TEL ０２６５－７２－６１２８　FAX 0265-72-6129
メールアドレス

１３　組み合わせ・詳細日程
注１）　団体戦、個人戦の試合方式や組合せは、出場校数が確定した後、各地区専門委員会、顧問者会の順で決定していく。
注２）　各地区会場では運営のため、各地区専門委員会及び顧問者会で承認された独自の特別規則が適用されることもある。

（1） 諏訪会場

●6月11日(土)

団体戦

開　場　　８：００

会場準備　　８：００～８：４０　※競技開始前の練習はなし

受付・監督会議　　８：３０～８：５０（要項等配布,棄権等の連絡を行う）

競技開始　　９：００～

競技終了　　１４：００

会場片づけ清掃　　１４：００～１４：５０

※ 残っているチームで片付けを行う。(女子は、試合が終わり次第帰宅)

解　散　　１５：００（予定）

＜男子団体＞予選リーグの後、決勝トーナメント

Aリーグ	富士見	諏訪	諏訪清陵	勝敗	順位
1富士見				－	
2諏訪				－	
3諏訪清陵				－	

Bリーグ	岡谷北部	上諏訪	岡谷西部	勝敗	順位
1岡谷北部				－	
2上諏訪				－	
3岡谷西部				－	

Cリーグ	茅野東部	諏訪西	原	勝敗	順位
1茅野東部				－	
2諏訪西				－	
3原				－	

決勝トーナメント

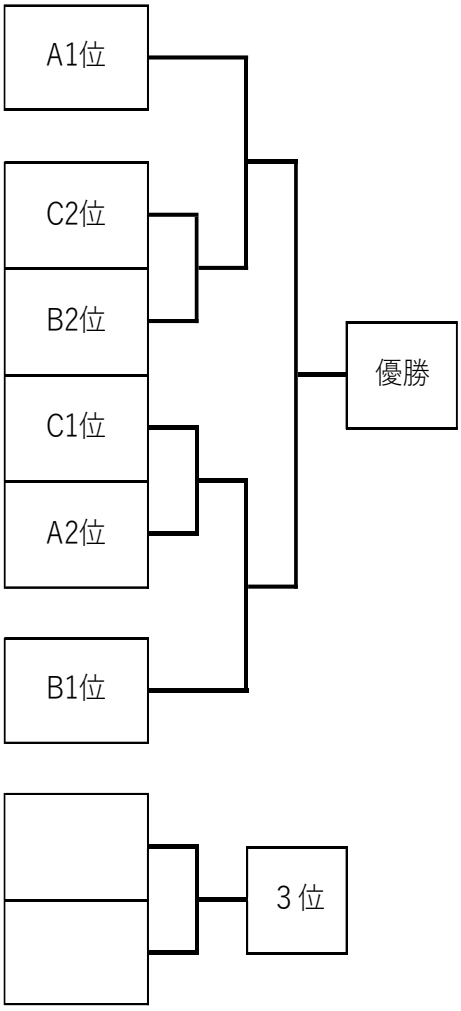

	1～4コート	5～8コート	9～12コート
1試合目 9:00～9:35	A1－A3	B1－B3	C1－C3
2試合目 9:45～10:20	A2－A3	B2－B3	C2－C3
3試合目 10:30～11:05	A1－A2	B1－B2	C1－C2
昼休憩 11:05～11:40			
4試合目 11:45～12:20	C2位－B2位※1		C1位－A2位※2
5試合目 12:30～13:05	A1位－※1勝者		B1位－※2勝者
6試合目 13:15～13:50	決勝		３決

○女子の部　５チームによる総当たり

	上諏訪	岡谷 西部	茅野 東部	岡谷 北部	富士見	諏訪 清陵	勝敗	順位
１上諏訪							－	
２岡谷西部							－	
３茅野東部							－	
４岡谷北部							－	
５富士見							－	
６諏訪清陵								

	13～16コート	17～20コート	21～24コート
第１試合 9:00～9:35	１－６	２－５	３－４
第２試合 9:45～10:20	１－５	２－４	３－６
第３試合 10:30～11:05	１－４	２－３	５－６
昼休憩 11:05～11:40			
第４試合 11:45～12:20	１－３	２－６	４－５
第５試合 12:30～13:05	１－２	３－５	４－６

●６月１２日（日）

個人戦（女子）

開　場　　８：００
会場準備　　８：００～８：４０
受付・監督会議　　８：３０～８：５０　（要項等配布,棄権等の連絡を行う）
開始式　　８：５０～
競技開始　　９：００～
終了予定　　１２：３０

個人戦（男子）

受　付　　１２：１０
開始式　　１２：３０～（要項等配布,棄権等の連絡を行う）
競技開始　　１２：４０～
~~※ 試合が終わり、任された片付けが終わった生徒から帰宅する。~~
会場片づけ清掃　　１７：３０

R4南信大会　諏訪予選会場大会
R4年6月12日（日）
岡谷市総合体育館スワンドーム

男子シングルス

1 矢嶋　要汰（茅野東部）
2 後藤　恵太（富士見）
3 進藤創一朗（諏訪）
4 中島　基　（岡谷西部）
5 北澤　真於（茅野北部）
6 倉根　豪　（岡谷北部）
7 久保田海斗（富士見）
8 江口　靖興（富士見）
9 白鳥　優太（岡谷西部）
10 宮坂　昊樹（諏訪）
11 木村　領李（上諏訪）
12 増澤　正晃（岡谷北部）
13 城倉　三汰（諏訪西）
14 岸本　恭太（原）
15 伊東　竜琉（諏訪清陵）
16 藤田　晶大（富士見）
17 篠崎　延大（上諏訪）
18 濵　　稜太（岡谷東部）
19 齊藤　裕貴（諏訪）
20 濵　　颯汰（岡谷北部）
21 中島　穂積（諏訪西）
22 中島　大芽（岡谷西部）
23 両角　亮志（茅野東部）
24 村田　秀斗（茅野東部）
25 金子　卓真（富士見）
26 武田　尚希（岡谷北部）
27 西村　悠生（諏訪清陵）
28 五味隆乃介（富士見）
29 林　　信吾（原）
30 田名綱　新（諏訪西）
31 大西　真生（上諏訪）
32 成田　惟人（岡谷北部）
33　　ｂｙｅ
34 百瀬　公裕（原）
35 大平　颯哉（岡谷西部）
36 宮坂　明征（諏訪西）
37 東垣外渉平（上諏訪）
38 井出　結月（茅野東部）
39 山﨑　駿　（富士見）
40 山崎　優太（諏訪清陵）
41 白藤　慶　（富士見）
42 大野田悠生（茅野東部）
43 伊東　悠河（諏訪）
44 春宮　拓真（上諏訪）
45 花岡　郁吹（諏訪西）
46 辰野　優希（岡谷西部）
47 米窪　峻平（岡谷北部）
48 中石　日向（富士見）
49 小池琉輝也（岡谷西部）
50 原田　莉壱（茅野東部）
51 藤森　颯太（諏訪西）
52 矢沢　結翔（富士見）
53 堀内　拓斗（原）
54 小海　偉楓（諏訪清陵）
55 黒田　陽人（岡谷北部）
56 藤森　悠理（諏訪清陵）
57 小池　拓斗（富士見）
58 濱　　至恩（茅野東部）
59 藤森　純太（諏訪西）
60 山田　海翔（岡谷西部）
61 藤森　匠音（諏訪）
62 松田　龍汰（上諏訪）

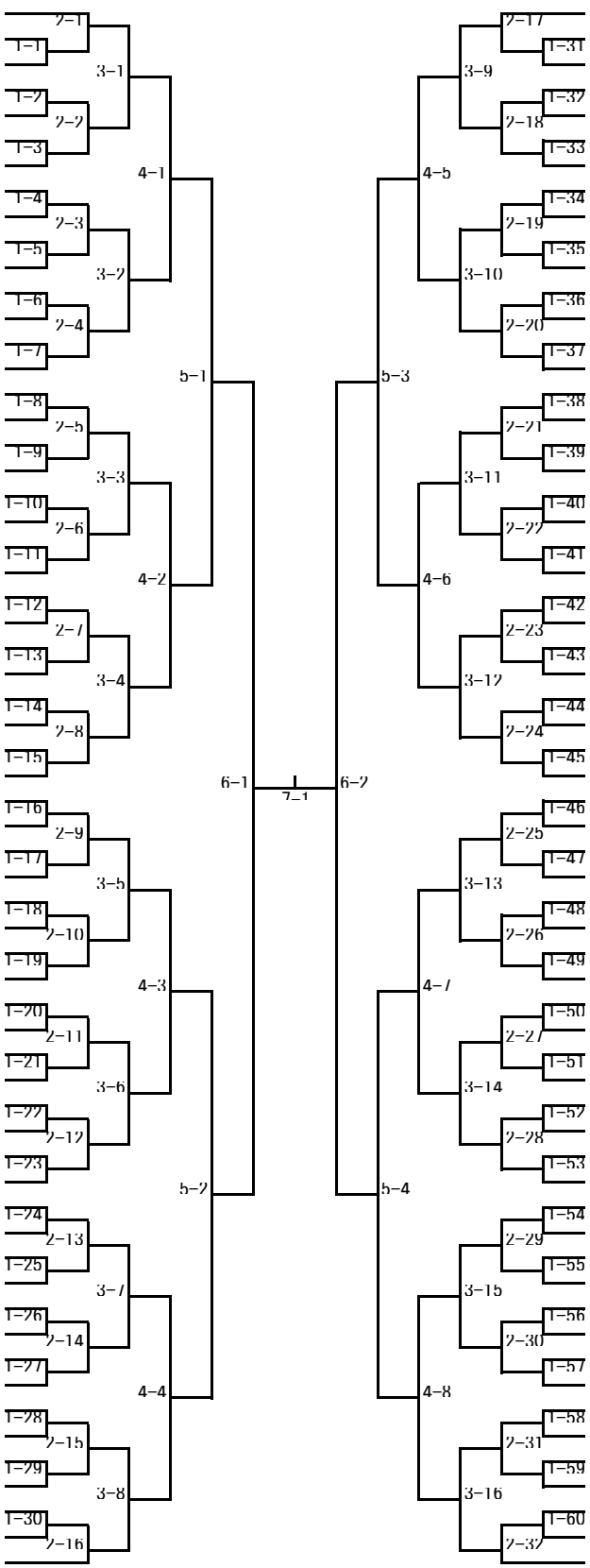

藤森　來生（上諏訪）　63
鮎澤　陸渡（諏訪西）　64
林　　颯太（岡谷西部）　65
山田真奈斗（諏訪清陵）　66
飯山　瑛太（茅野東部）　67
小松　慎也（諏訪）　68
岡澤健太郎（富士見）　69
水野　颯汰（岡谷東部）　70
上田　千宙（諏訪清陵）　71
西村　勇斗（岡谷北部）　72
五味　大陸（富士見）　73
半塲　唯騎（諏訪西）　74
眞道　珠羽（富士見）　75
猪股　遥人（諏訪）　76
清水　奏夢（原）　77
松本　柊哉（茅野東部）　78
橋本　陽向（茅野北部）　79
寺出　太桜（富士見）　80
小酒井春哉（岡谷北部）　81
池谷　龍汰（諏訪西）　82
茅野琥有斗（上諏訪）　83
井上　結　（富士見）　84
山﨑　琉　（岡谷西部）　85
相澤　友吏（岡谷西部）　86
五味　良太（富士見）　87
米山　開智（岡谷北部）　88
北島健二朗（諏訪清陵）　89
林　　朋輝（上諏訪）　90
小松　達也（諏訪）　91
　　ｂｙｅ　92
川田　輝明（茅野東部）　93
松原　康恭（富士見）　94
　　ｂｙｅ　95
髙林　治騎（岡谷北部）　96
藤森　颯海（諏訪西）　97
中村　稀空（茅野東部）　98
大平　柊哉（岡谷西部）　99
矢﨑　莉空（茅野北部）　100
吉田　陸来（諏訪清陵）　101
金子　晃大（岡谷北部）　102
堀内　健悟（富士見）　103
加藤　巧斗（岡谷西部）　104
瀬澤　葵　（原）　105
小松　拓生（茅野東部）　106
小松　零　（諏訪）　107
長島　暖　（富士見）　108
鉄羅　遥夢（上諏訪）　109
武井　尚哉（岡谷西部）　110
今井　湊汰（上諏訪）　111
小林　邦綱（富士見）　112
佐藤　輝昇（茅野東部）　113
宮坂　貴惇（岡谷北部）　114
行田　光来（原）　115
武井　奏十（富士見）　116
大橋　潤也（諏訪西）　117
籠利　心　（富士見）　118
今井　瑶　（岡谷北部）　119
塩瀬　椋太（諏訪清陵）　120
得間　結人（茅野東部）　121
牛山　智博（諏訪）　122
金子　瑞己（諏訪西）　123
田中　雄心（岡谷東部）　124

R4南信大会 諏訪予選会場大会
R4年6月12日（日）
岡谷市総合体育館スワンドーム

女子シングルス

1 宮澤こころ（岡谷東部中）
2 ｂｙｅ
3 後藤妃萌果（上諏訪）
4 茅野みなみ（富士見）
5 今澤　里香（茅野東部）
6 加藤　美嶺（諏訪清陵）
7 徳永　涼香（岡谷西部）
8 横内　陽向（岡谷北部）
9 倉澤　和奏（茅野東部）
10 三澤茉千花（岡谷西部）
11 山田　弥生（諏訪）
12 小口　璃香（上諏訪）
13 本木　陽菜（茅野東部）
14 春宮　咲月（上諏訪）
15 小林　琴音（富士見）
16 兵藤　鈴　（諏訪西）
17 草間　咲来（上諏訪）
18 小澤　優奈（茅野東部）
19 小口　結楓（岡谷北部）
20 小池　冬華（富士見）
21 中島　希美（岡谷西部）
22 田中　陽菜（諏訪西）
23 笠原　暖子（諏訪）
24 井之上礼美（諏訪清陵）
25 両角　心花（富士見）
26 森　　彩花（茅野東部）
27 戸部　結月（岡谷北部）
28 bye　　(bye)
29 小平　姫奈（茅野北部）
30 鮎澤　優稀（上諏訪）
31 小林　心玲（茅野東部）
32 髙林　咲綾（岡谷西部）

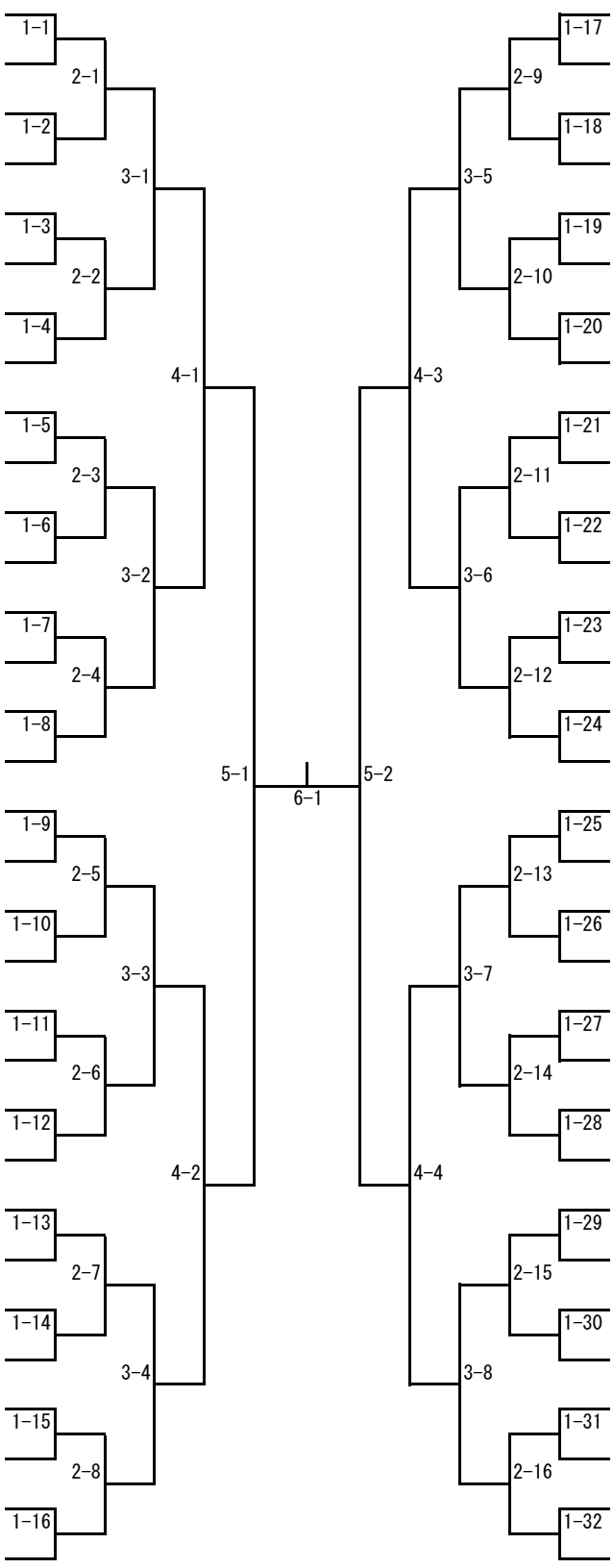

後藤　亜美（上諏訪）　33
赤羽　紗歩（茅野東部）　34
小口　晴子（諏訪清陵）　35
辰野　優芽（岡谷西部）　36
花岡　美咲（岡谷西部）　37
小林有希奈（富士見）　38
濵　　静那（岡谷北部）　39
岩井　千奈（茅野東部）　40
池田　南美（諏訪清陵）　41
小澤　識恩（諏訪）　42
白鳥ひなた（富士見）　43
藤森　美遊（上諏訪）　44
田村　夢　（諏訪西）　45
佐藤　実千花（上諏訪）　46
宮澤　なな（茅野東部）　47
髙林　花漣（岡谷西部）　48
原　　楓花（富士見）　49
西澤　佳奈（岡谷北部）　50
伊佐次　恋（岡谷西部）　51
會田　芽生（茅野東部）　52
山田　菜摘（茅野東部）　53
中村　夏希（諏訪清陵）　54
小海　瑛蓮（諏訪西）　55
大和　結音（上諏訪）　56
江本茉梨乃（諏訪）　57
山﨑　生楓（岡谷西部）　58
宮﨑詩奈子（岡谷北部）　59
若林　咲愛（茅野東部）　60
宮坂　由音（茅野東部）　61
bye　　(bye)　62
月岡　真央（上諏訪）　63
小山　芽沙（岡谷南部）　64

（２）上伊那会場

保護者の方へ・・・子どもの試合がない時には控え室で待機をお願いします

◆６月４日（土）女子

(1) 開場　７:００（駐車場係６：４０）
(2) 会場準備　７:００～７：４５
(3) 専門委員会・監督会議　７:２５～７:４０
(4) 開始式　７:４５～８:００
　① 開式通告　（徳武　育）
　② 大会長挨拶　（西箕輪中学校長：根橋健治）　＊救護員の紹介含む
　③ 審判長指示　（審判長：伊東悦子）
　④ 競技上の注意　（三好愛美）
　⑤ 会場使用上の注意　（牧野　徹）
　⑥ 閉式通告　（徳武　育）
(5) 競技　団体戦　８:１０～１２:４５
　個人戦参加生徒集合　１３：１０
(6) 団体選手昼食休憩　１２：４５～１３：１５
　個人戦連絡（進行上の注意）　１３：１５～
　審判長指示　（審判長：伊東悦子）
　競技上の注意　（三好愛美）
　会場使用上の注意　（牧野　徹）
　試合　１３：３０～
(7) 片付け　試合終了次第　（１６：３０頃予定）
(8) 成績発表　（審判長：伊東悦子）

◆６月５日（日）男子

(1) 開場　７:００（駐車場係：６：４０）
(2) 会場準備　７:００～７：３０
(3) 専門委員会・監督会議　７:１５～７:３０
(4) 開始式　７:３０～７:４５
　① 開式通告　（徳武　育）
　② 大会長挨拶　（西箕輪中学校長：根橋健治）　＊救護員の紹介含む
　③ 審判長指示　（審判長：伊東悦子）
　④ 競技上の注意　（三好愛美）
　⑤ 会場使用上の注意　（牧野　徹）
　⑥ 閉式通告　（徳武　育）
(5) 競技　団体戦　７:５５～１２:２５
　個人戦参加生徒集合　１２：５０
(6) 団体選手昼食休憩　１２：２５～１２：５５
　個人戦連絡（進行上の注意）　１２：５５～
　審判長指示　（審判長：伊東悦子）
　競技上の注意　（三好愛美）
　会場使用上の注意　（牧野　徹）
　試合　１３：１０～
(7) 片付け　試合終了次第　（１６：１０頃予定）
(8) 成績発表　（審判長：伊東悦子）

◆【男子団体戦】

◇対戦表

	箕輪	辰野	東部	南箕輪	赤穂	中川	勝点	ﾏｯﾁ率	ｹﾞｰﾑ率	順位
箕輪		－	－	－	－	－				位
辰野	－		－	－	－	－				位
東部	－	－		－	－	－				位
南箕輪	－	－	－		－	－				位
赤穂	－	－	－	－		－				位
中川	－	－	－	－	－					位

*左側のチームが、本部に向かって右側に座って下さい。

	開始時刻	１～３コート	８～10コート	14～16コート
1	８：２５	箕輪－中川	辰野－赤穂	東部－南箕輪
2	９：１５	箕輪－赤穂	辰野－南箕輪	東部－中川
3	１０：０５	箕輪－南箕輪	辰野－東部	赤穂－中川
4	１０：５５	箕輪－東部	辰野－中川	南箕輪－赤穂
5	１１：４５	箕輪－辰野	東部－赤穂	南箕輪－中川

◆【女子団体戦】

◇対戦表

	箕輪	東部	赤穂	辰野	南箕輪	中川	勝点	ﾏｯﾁ率	ｹﾞｰﾑ率	順位
箕輪		－	－	－	－	－				位
東部	－		－	－	－	－				位
赤穂	－	－		－	－	－				位
辰野	－	－	－		－	－				位
南箕輪	－	－	－	－		－				位
中川	－	－	－	－	－					位

*左側のチームが、本部に向かって右側に座って下さい。

	開始時刻	１～３コート	８～10コート	14～16コート
1	８：２５	箕輪－中川	東部－南箕輪	赤穂－辰野
2	９：１５	箕輪－南箕輪	東部－辰野	赤穂－中川
3	１０：０５	箕輪－辰野	東部－赤穂	南箕輪－中川
4	１０：５５	箕輪－赤穂	東部－中川	辰野－南箕輪
5	１１：４５	箕輪－東部	赤穂－南箕輪	辰野－中川

勝 ち 点‥‥勝：２点，負：１点，棄権：０点
マッチ率‥‥勝ち数÷負け数
ゲーム率‥‥得ゲーム数÷失ゲーム数
全試合の得失点率‥‥全得点÷全失点

女子個人戦タイムテーブル

（１）個人戦進行の流れ

① タイムテーブルを見て、自分の試合コートに行く。

② 対戦相手を確認して試合を行う。

【勝者】 → ③ 試合が終わったらギャラリーで待機。

【敗者】 → ④ （記録用紙・バインダー・試合球）が入ったかごを持って本部へ報告する。

⑤ 時間になったら審判をするコートに行き、相手を確認してから審判を行う。

⑥ 記録用紙に試合結果を正確に記入し、敗者に渡す。

（２） 個人戦のタイムテーブル

女子

台番号	1	2	3	4	5	6	7	8	9	10	11	12	13	14	15	16	17	18	19	20
13:30	1-1	1-2	1-3	1-4	1-5	1-6	1-7	1-8	1-10	1-11	1-13	1-14	1-15	1-16	1-17	1-18	1-19	1-20	2-2	2-6
13:50	2-1	2-3	2-4	2-5	2-7	2-8	2-9	2-10	2-11	2-12	2-13	2-14	2-15	2-16	2-17	2-18	2-19	2-20	2-21	2-22
14:10	2-23	2-24	2-25	2-26	2-27	2-28	2-29	2-30	2-31	2-32										
14:30	換気																			
14:35	3-1	3-2	3-3	3-4	3-5	3-6	3-7	3-8	3-9	3-10	3-11	3-12	3-13	3-14	3-15	3-16				
14:55	4-1		4-2		4-3		4-4	4-5		4-6		4-7		4-8						
15:15	5-1		5-2					5-3		5-4										
15:35	換気																			
15:40								6-1		6-2										
16:00								7-1		3決										

会場図

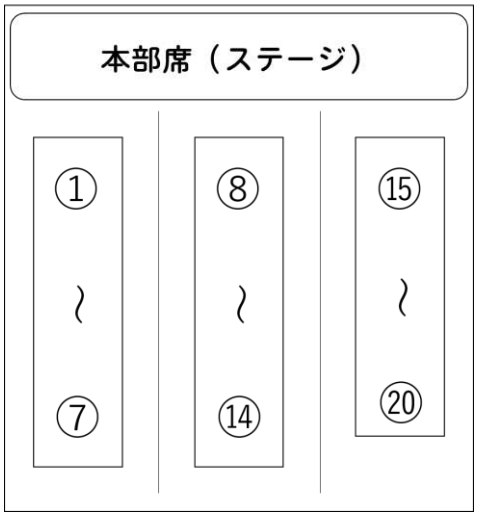

男子個人戦タイムテーブル

（１）個人戦進行の流れ

③　タイムテーブルを見て、自分の試合コートに行く。

④　対戦相手を確認して試合を行う。

【勝者】　→　③　試合が終わったらギャラリーで待機。

【敗者】　→　④　**（記録用紙・バインダー・試合球）が入ったかごを持って**本部へ報告する。

⑤　時間になったら審判をするコートに行き、相手を確認してから審判を行う。

⑥　記録用紙に試合結果を正確に記入し、敗者に渡す。

（３）　個人戦のタイムテーブル

男子

台番号	1	2	3	4	5	6	7	8	9	10	11	12	13	14	15	16	17	18	19	20
13:10	1-1	1-2	1-3	1-4	1-5	1-6	1-7	1-8	1-9	1-10	1-11	1-12	1-13	1-14	1-15	1-16	1-17	1-18	1-19	1-21
13:30	1-22	1-23	1-24	1-25	1-26	1-27	1-28	1-29	1-30	1-31	1-32	1-34	1-35	1-36	1-37	1-38	1-39	1-40	1-41	1-42
13:50	1-43	1-44	1-45	1-46	1-47	1-48	1-49	1-50	1-51	1-52	2-1	2-2	2-3	2-4	2-5	2-6	2-7	2-8	2-9	2-10
14:10	換気																			
14:15	2-11	2-12	2-13	2-14	2-15	2-16	2-17	2-18	2-19	2-20	2-21	2-22	2-23	2-24	2-25	2-26	2-27	2-28	2-29	2-30
14:35	2-31	2-32	3-1	3-2	3-3	3-4	3-5	3-6	3-7	3-8	3-9	3-10	3-11	3-12	3-13	3-14	3-15	3-16		
14:55	4-1		4-2		4-3		4-4	4-5		4-6		4-7		4-8						
15:15	換気																			
15:20	5-1		5-2					5-3		5-4										
15:40								6-1		6-2										
16:00								7-1		3決										

会場図

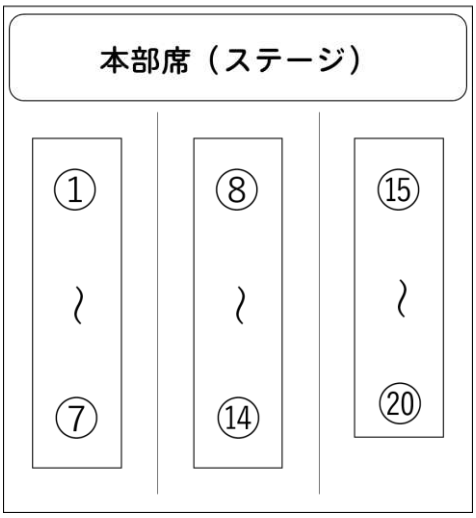

令和４年度第６１回長野県中学校総合体育大会　南信地区大会上伊那会場
令和４年６月５日
サンビレッジ体育館

男子シングルス

1 北原　琉暉（伊那中）
2 薄田　怜煌（赤穂中）
3 赤坂　徠希（辰野中）
4 池上　颯一（辰野中）
5 友松　晃佑（箕輪中）
6 小嶋　孝祐（伊那東部中）
7 原　智紀（赤穂中）
8 原田　航希（中川中）
9 今福　勇斗（辰野中）
10 倉田　宗弥（南箕輪中）
11 藤城　龍聖（赤穂中）
12 松井　悠耶（赤穂中）
13 木原　凌琥（辰野中）
14 安藤光太朗（伊那東部中）
15 金澤　映歩（箕輪中）
16 池口　出（南箕輪中）
17 藤井　祐匡（赤穂中）
18 小島　裕也（箕輪中）
19 唐澤　勇樹（赤穂中）
20 小林　永遠（辰野中）
21 中田　幸成（赤穂中）
22 小池　旬（伊那東部中）
23 柚原　伍翔（辰野中）
24 森岡　凌平（赤穂中）
25 尾崎　鳳牙（赤穂中）
26 松野　友祐（南箕輪中）
27 宮原　寿哉（辰野中）
28 石倉　愛大（伊那東部中）
29 白鳥　颯人（箕輪中）
30 北原　陽太（辰野中）
31 小林磨季人（伊那東部中）
32 林　興起（赤穂中）
33 三澤　樹一（伊那東部中）
34 倉田　悠生（辰野中）
35 奥原　拓己（南箕輪中）
36 宮本　匠（箕輪中）
37 小澤　琉偉（赤穂中）
38 林　彪真（伊那東部中）
39 鎌田　直輝（辰野中）
40 知久島煌騎（中川中）
41 木下　碧（赤穂中）
42 中谷　涼耶（辰野中）
43 藤沢　勇志（箕輪中）
44 向中野　凌（伊那東部中）
45 ｂｙｅ
46 唐澤　大地（箕輪中）
47 片桐　快（赤穂中）
48 栗林　奏太（辰野中）
49 榎本　理翔（赤穂中）
50 和田　龍磨（赤穂中）
51 原　健輔（南箕輪中）
52 松田　草太（中川中）
53 栗林日向太（辰野中）
54 宮下　和士（伊那東部中）
55 平澤　佑介（赤穂中）
56 宮城　洸斗（南箕輪中）
57 安達　陽人（赤穂中）
58 宮坂　佳汰（箕輪中）

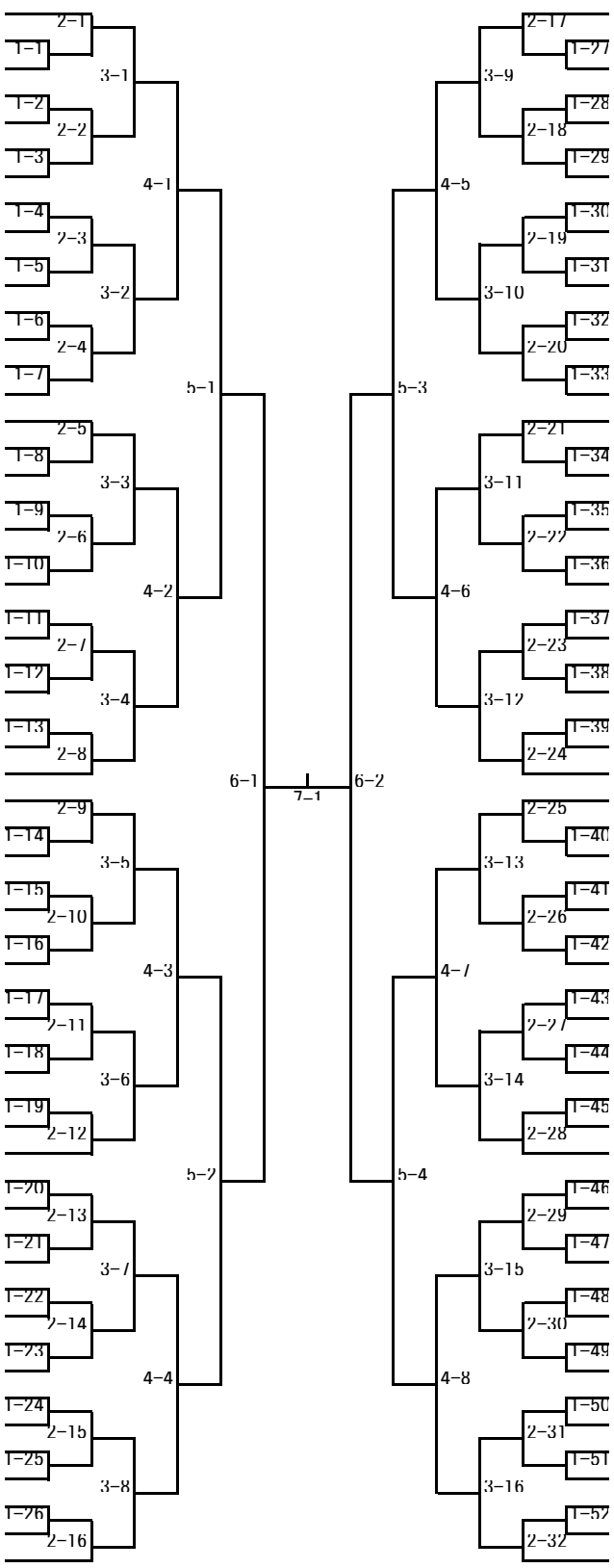

脇田　博隆（箕輪中）　59
堀内　煌生（赤穂中）　60
清水　快晴（南箕輪中）　61
櫻井　創太（赤穂中）　62
赤羽　春輝（辰野中）　63
川口宗一郎（伊那東部中）　64
田島　功貴（南箕輪中）　65
市川　耀（箕輪中）　66
髙見　恭吾（赤穂中）　67
濵田　俊（辰野中）　68
湯澤　幸大（赤穂中）　69
桃澤　明聖（伊那東部中）　70
奥田　健太（赤穂中）　71
ｂｙｅ　72
橋爪　逢生（辰野中）　73
福島　淳也（伊那東部中）　74
矢野　朗大（辰野中）　75
中平　貴大（赤穂中）　76
西村　瑛介（辰野中）　77
髙橋　悠利（赤穂中）　78
藤澤　春希（箕輪中）　79
樋屋　大和（赤穂中）　80
村上　英太（中川中）　81
小林　悠真（赤穂中）　82
杉浦　真人（赤穂中）　83
竹村　嘉希（駒ヶ根東中）　84
木本　一樹（辰野中）　85
水﨑　李音（南箕輪中）　86
岡　亜翔夢（箕輪中）　87
北原　蒼悟（箕輪中）　88
林　星積（赤穂中）　89
有賀　海斗（伊那東部中）　90
上島　健希（伊那東部中）　91
小出島祥斗（箕輪中）　92
赤羽　遼太（辰野中）　93
飯島　蒼斗（南箕輪中）　94
熊澤　礼（赤穂中）　95
梅田　寛輝（南箕輪中）　96
蟹澤　恒太（伊那東部中）　97
大畠洸二郎（赤穂中）　98
山田　叶斗（辰野中）　99
片桐　惟翔（箕輪中）　100
駒井　惺（伊那中）　101
大和　悠人（箕輪中）　102
平澤　良磨（赤穂中）　103
上島　一真（辰野中）　104
奈良　海成（赤穂中）　105
赤羽　大地（南箕輪中）　106
福田　垂穂（赤穂中）　107
小垣　俊介（赤穂中）　108
矢野　煌大（辰野中）　109
荒木　満希（中川中）　110
唐澤　翔（南箕輪中）　111
春日　康太（赤穂中）　112
小城　碧斗（箕輪中）　113
宮下　千聖（赤穂中）　114
小宮山ヒロシ（箕輪中）　115
中村　憲伸（伊那東部中）　116

令和４年度第６１回長野県中学校総合体育大会　南信地区大会上伊那会場
令和４年６月４日
サンビレッジ体育館

女子シングルス

1 平岩美来乃 （南箕輪中）
2 瀬戸　彩奈 （伊那東部中）
3 松下　　葵 （中川中）
4 中村　　葉 （高遠中）
5 登内　清名 （箕輪中）
6 大場　美海 （中川中）
7 松井　結理 （箕輪中）
8 浅見　奈央 （伊那東部中）
9 松尾　莉奈 （赤穂中）
10 鈴木　綾香 （南箕輪中）
11 江藤　由奈 （辰野中）
12 宮下　未結 （赤穂中）
13 石原　帆稀 （箕輪中）
14 中谷　　心 （辰野中）
15 林　　澄恋 （箕輪中）
16 伊藤　陽茜 （伊那東部中）
17 氣賀澤　澪 （南箕輪中）
18 中岡イザベラ （辰野中）
19 林　　莉緒 （中川中）
20 藤澤　陽菜 （伊那東部中）
21 眞鍋ちひろ （箕輪中）
22 平林　由衣 （箕輪中）
23 伊藤　芽生 （赤穂中）
24 大野田　凜 （辰野中）
25 大久保ゆうか （伊那東部中）
26 新井　彩織 （中川中）
27 暴　　灵慧 （南箕輪中）
28 馬場　柑綸 （赤穂中）
29 宮本　祥花 （箕輪中）
30 西垣内ゆう （中川中）
31 飯沼美乃里 （辰野中）
32 五味　絢乃 （伊那東部中）
33 中川　文乃 （箕輪中）
34 栗山　詩子 （中川中）
35 橋爪　愛佳 （南箕輪中）
36 ｂｙｅ
37 漆戸　結唯 （辰野中）
38 下島　美桜 （赤穂中）
39 宮下　志乃 （伊那中）
40 溝口　茉奈 （南箕輪中）
41 北原　瑠夏 （伊那東部中）
42 磯畑　亜希 （箕輪中）

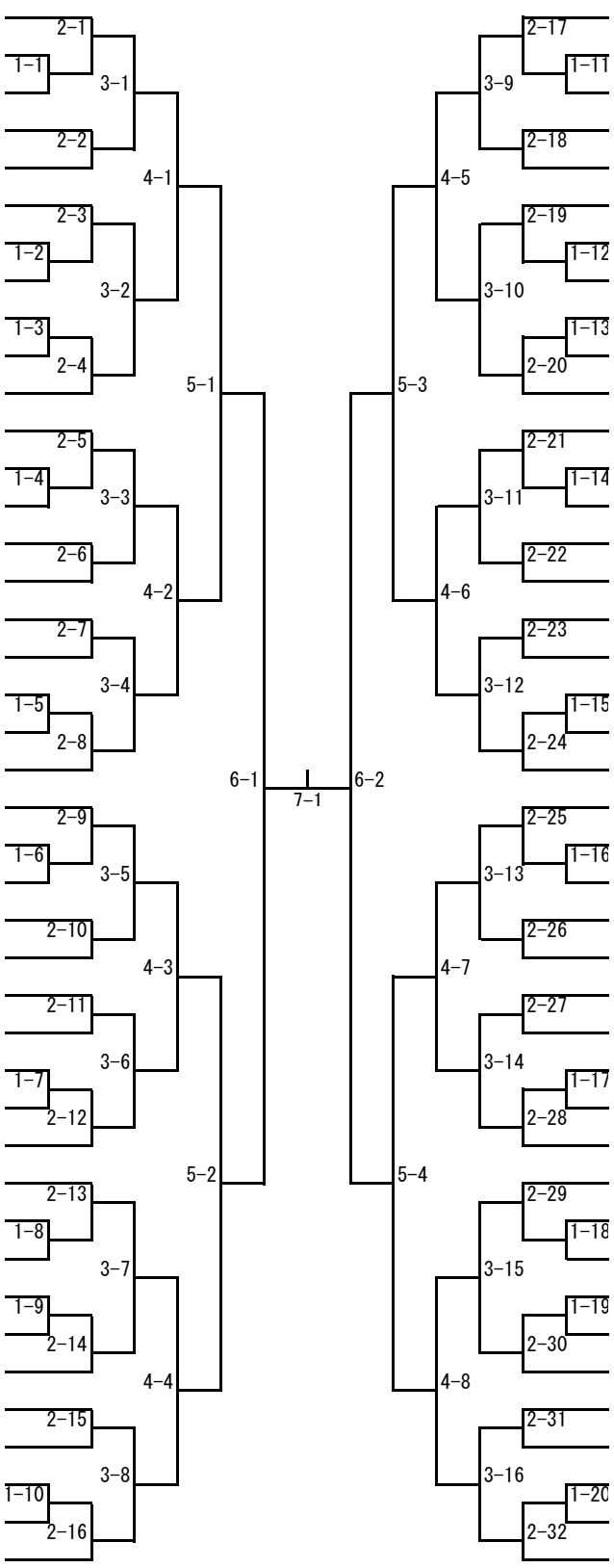

磯畑　瑞希 （箕輪中） 43
長田　香音 （辰野中） 44
石澤　幸歩 （赤穂中） 45
髙柳　咲彩 （中川中） 46
野路　優希 （伊那東部中） 47
飯島　愛実 （南箕輪中） 48
ｂｙｅ 49
中谷　彩來 （辰野中） 50
荻原　咲季 （箕輪中） 51
北原　帆菜 （伊那東部中） 52
塩川　　幸 （赤穂中） 53
飯島奈々香 （伊那東部中） 54
岡田　優奈 （赤穂中） 55
有賀穂乃夏 （南箕輪中） 56
岡田　亜未 （辰野中） 57
唐澤　杏奈 （箕輪中） 58
富永　朱音 （中川中） 59
中村　天音 （箕輪中） 60
一ノ瀬優衣 （箕輪中） 61
吉川　紗耶 （南箕輪中） 62
中谷　咲希 （辰野中） 63
橋爪優月那 （伊那東部中） 64
小林　咲来 （辰野中） 65
伊藤　　和 （赤穂中） 66
塩澤　瑞月 （南箕輪中） 67
保坂　汐音 （箕輪中） 68
鈴木　楓花 （中川中） 69
高倉　　梓 （辰野中） 70
北澤　心美 （箕輪中） 71
手塚　希乃 （辰野中） 72
宮下　由奈 （赤穂中） 73
藤本　彩花 （南箕輪中） 74
向山　碧乃 （箕輪中） 75
千野　愛実 （辰野中） 76
宮﨑　咲花 （中川中） 77
丸山　結子 （箕輪中） 78
馬場　　菫 （赤穂中） 79
村上　里菜 （辰野中） 80
矢野　穂花 （伊那東部中） 81
唐澤　姫来 （赤穂中） 82
保坂　杏菜 （南箕輪中） 83
有賀　琴苗 （箕輪中） 84

（３）下伊那会場

保護者の方へ・・・観戦は２Ｆギャラリーより。昼食は屋外や車中でお願いします
（館内は生徒用とし、黙食を徹底します）

■日程（男女共通）

＜１日目（団体戦）＞６月１１日（土）

開館8:00
監督アドバイザー会議8:15
全体会8:35 競技開始9:00
団体戦終了15:20
全体会なし
片付け終了次第解散

＜２日目 個人戦＞ ６月１２日（日）

開館8:00
顧問会議8:15
全体会8:35
競技開始9:00
個人戦終了15:30
全体会なし
片付け終了次第解散

※新型コロナウイルス感染症防止のため、朝一斉の練習は両日行わない。

■男子団体組み合わせ

男子組み合わせ

【予選リーグ】

Aリーグ	旭ヶ丘	下條	高陵	勝敗	順位
旭ヶ丘					
下條					
高陵					

Bリーグ	緑ヶ丘	遠山	阿智	松川	勝敗	順位
緑ヶ丘						
遠山						
阿智						
松川						

Cリーグ	飯田西	鼎	豊丘	売木	勝敗	順位
飯田西						
鼎						
豊丘						
売木						

Dリーグ	喬木	鼎	阿南第一	根羽	勝敗	順位
喬木						
高森						
阿南第一						
根羽						

【決勝トーナメント】

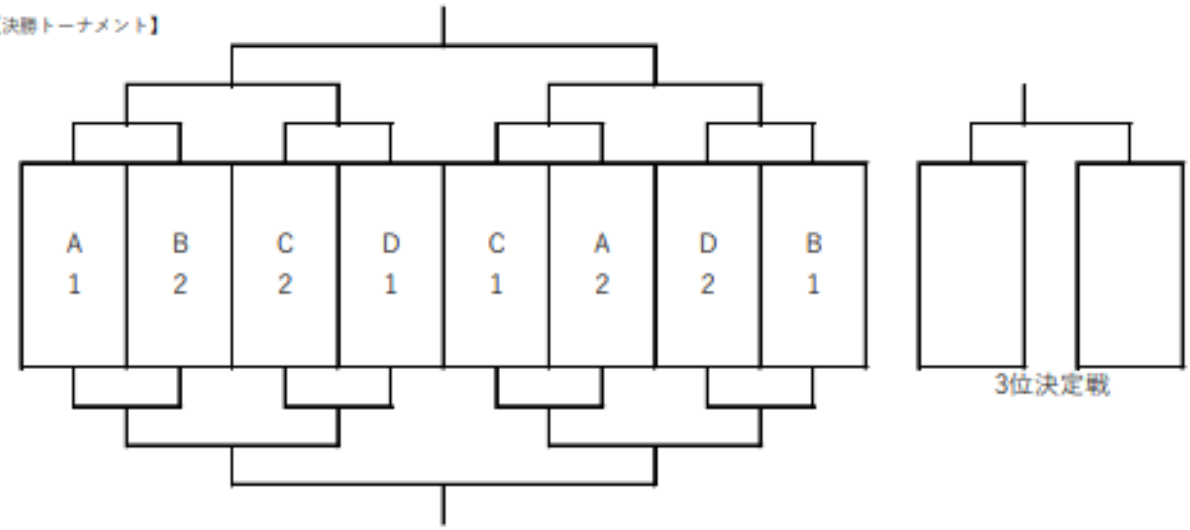

■女子団体組み合わせ

女子組み合わせ

【予選リーグ】

Aリーグ	高陵	阿智	豊丘	勝敗	順位
高陵					
阿智					
豊丘					

Bリーグ	鼎	高森	緑ヶ丘	勝敗	順位
鼎					
高森					
緑ヶ丘					

Cリーグ	旭ヶ丘	飯田西	松川	下條	勝敗	順位
旭ヶ丘						
飯田西						
松川						
下條						

【決勝トーナメント】

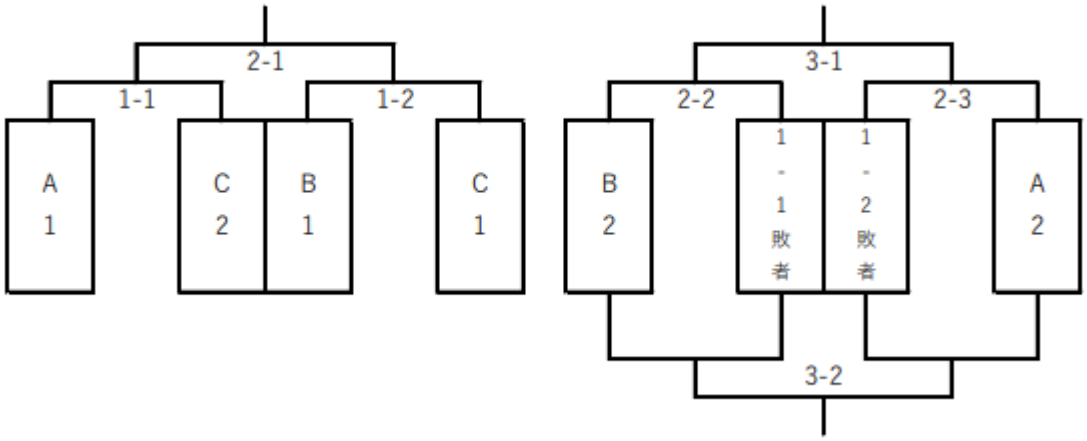

■タイムテーブル（１日目・男子団体）

	時間 コート	8:00～ 9:00	団体戦 9:00～ 9:50		10:00～ 10:50		11:00～ 11:50	～12:30	12:30～ 13:20		13:30～ 14:20		14:30～ 15:20	15:20～
台番号	1	準備・全体会	下條 ー高陵	換気	旭ヶ丘 ー高陵	換気	旭ヶ丘 ー下條	昼食・換気	A1ーB2	換気	準決勝①	換気	決勝	片付け次第流れ解散（遠方の学校はすぐ帰宅してください）
	2													
	3													
	4		緑ヶ丘 ー松川		緑ヶ丘 ー阿智		緑ヶ丘 ー遠山		C2ーD1		準決勝②		3位 決定戦	
	5													
	6													
	7		遠山 ー阿智		遠山 ー松川		阿智 ー松川		C1ーA2		敗者①		5位 決定戦	
	8													
	9													
	10		飯田西 ー売木		飯田西 ー豊丘		飯田西 ー鼎		D2ーB1		敗者②			
	11													
	12													
	13		鼎 ー豊丘		鼎 ー売木		豊丘 ー売木							
	14													
	15													
	16													
	17													
	18													
	19		喬木 ー 根羽		喬木 ー阿南第一		喬木 ー高森							
	20													
	21													
	22		高森 ー阿南第一		高森 ー根羽		阿南第一 ー根羽							
	23													
	24													

○団体戦1試合50分。すべて3点先取。
○1、2回戦の練習は、試合前に5分確保するので対戦相手と行う。3回戦以降の試合直前の乱打は3本までとする。
○ベンチは名前が上（左）の学校は本部側。下（右）の学校は入り口側。
○試合が終了したら、勝ったチームの監督は本部へ報告を行う。
○時間が前後する可能性もあります。お迎えの時間に影響をする場合、昼食の時間に顧問の先生方と打ち合わせをさせてください。
○フロアでの水分補給は、十分注意して行う。床を濡らさない。

■タイムテーブル（１日目・女子団体）

			団体戦											
	時間 コート	8:00～ 9:00	9:00～ 9:50		10:00～ 10:50		11:00～ 11:50	～12:30	12:30～ 13:20		13:30～ 14:20		14:30～ 15:20	15:20～
台番号	1	準備・全体会	阿智 ー豊丘	換気	高陵 ー豊丘	換気	高陵 ー阿智	昼食・換気	1－1	換気	2－1	換気	3－1	片付け次第流れ解散（遠方の学校はすぐ帰宅してください）
	2													
	3													
	4													
	5													
	6		高森 ー緑ヶ丘		鼎 ー緑ヶ丘		鼎 ー高森		1－2		2－2		3－2	
	7													
	8													
	9		旭ヶ丘 ー下條		旭ヶ丘 ー松川		旭ヶ丘 ー飯田西				2－3			
	10													
	11													
	12													
	13													
	14		飯田西 ー松川		飯田西 ー下條		松川 ー下條							
	15													
	16													
	17													
	18													
	19													
	20													
	21													
	22													
	23													
	24													

○団体戦1試合50分。すべて3点先取。
○1、2回戦の練習は、試合前に5分確保するので対戦相手と行う。3回戦以降の試合直前の乱打は3本までとする。
○ベンチは名前が上（左）の学校は本部側。下（右）の学校は入り口側。
○試合が終了したら、勝ったチームの監督は本部へ報告を行う。
○時間が前後する可能性もあります。お迎えの時間に影響をする場合、昼食の時間に顧問の先生方と打ち合わせをさせてください。
○フロアでの水分補給は、十分注意して行う。床を濡らさない。

■組み合わせ（２日目・男子個人①）

1 伊藤　健吾（緑ヶ丘）
2 岩本　竜弟（松川）
3 松澤　蒼史（喬木）
4 熊谷　央生（旭ヶ丘）
5 菅沼　昭也（嘉）
6 稲垣　蒼士（飯田西）
7 寺沢　　樹（高陵）
8 熊谷　徹嗣（阿智）
9 原　　大悟（高森）
10 前田　穂志（根羽）
11 中原　和貴（旭ヶ丘）
12 唐沢　飛玄（豊丘）
13 小林　哲生（阿南第一）
14 宮嶋　大知（下條）
15 原　　士瑛（阿智）
16 小杉山裕音（緑ヶ丘）
17 松平　拓斗（高森）
18 今村　　旬（高陵）
19 西村　光翼（旭ヶ丘）
20 村山　　雷（高森）
21 松岡　　朔（旭ヶ丘）
22 熊崎　結太（豊丘）
23 高橋　玲矢（嘉）
24 三浦　侍土（遠山）
25 久保田　龍（飯田西）
26 伊藤　翔琉（旭ヶ丘）
27 河合　蓮叶（阿智）
28 吉川　一颯（緑ヶ丘）
29 清水　優（高森）
30 櫻原　心優（喬木）
31 Bye　　（売木）
32 宮内　一平（豊丘）
33 小森　俊介（嘉）
34 城田　陸斗（阿南第一）
35 牧島　陸生（緑ヶ丘）
36 竹森　　凱（高森）
37 倉田涼太郎（旭ヶ丘）
38 松下　陸人（飯田西）
39 林　　祐太（高森）
40 荻原　悠哉（松川）
41 下平　　純（高陵）
42 熊谷　悠人（旭ヶ丘）
43 片町　瑠空（遠山）
44 久保田涼佑（緑ヶ丘）
45 田中　開輝（阿智）
46 湊　　凛太朗（高森）
47 中島　大輔（嘉）
48 小笠原未輝（飯田西）
49 亀割　煌陽（下條）
50 中嶋　太陽（旭ヶ丘）
51 廣田　健人（喬木）

1-1 2-1 1-2 2-2 1-3 2-3 1-4 2-4 1-5 2-5 1-6 2-6 1-7 2-7 1-8 2-8 1-9 2-9 1-10 2-10 1-11 2-11 1-12 2-12 1-13 2-13 1-14 2-14 1-15 2-15 1-16 2-16
3-1 3-2 3-3 3-4 3-5 3-6 3-7 3-8
4-1 4-2 4-3 4-4
5-1 5-2
6-1 6-2
7-1
5-3 5-4
4-5 4-6 4-7 4-8
3-9 3-10 3-11 3-12 3-13 3-14 3-15 3-16
2-17 1-20 2-18 1-21 1-22 2-19 1-23 2-20 1-24 2-21 1-25 2-22 1-26 2-23 1-27 1-28 2-24 1-29 2-25 1-30 2-26 1-31 1-32 2-27 1-33 2-28 1-34 2-29 1-35 2-30 1-36 2-31 1-37 1-38 2-32 1-39

中島　健吾（嘉）　52
牧内　伸聡（高陵）　53
岩崎　佑竜（高森）　54
松澤　愛樹（喬木）　55
井原　大道（阿智）　56
佐々木友仁（旭ヶ丘）　57
長谷部友弥（緑ヶ丘）　58
小林　暖万（売木）　59
原　　瑛太（高森）　60
熊谷　　天（緑ヶ丘）　61
遠藤　優音（阿智）　62
伊藤　愛叶（旭ヶ丘）　63
仲井　総司（飯田西）　64
筒井　暁斗（根羽）　65
新井　　陣（嘉）　66
磯部　陽向（高森）　67
大木島優介（旭ヶ丘）　68
松本　匠吾（豊丘）　69
川崎　　愛（阿智）　70
牧内　勇紘（喬木）　71
伊藤　有希（阿南第一）　72
山田　雄稀（高陵）　73
中　　紘皓（下條）　74
小沢　夏輝（松川）　75
権兼乃瑛琉（緑ヶ丘）　76
中嶋　　凛（旭ヶ丘）　77
嶋澤　　響（遠山）　78
松村　優凛（飯田西）　79
中村　勇介（高森）　80
横前　陽斗（嘉）　81
本山　陽太（豊丘）　82
原　　匡成（喬木）　83
今村　聡志（旭ヶ丘）　84
羽生　雄彦（松川）　85
熊谷　晴生（旭ヶ丘）　86
渡邊　結太（阿南第一）　87
宮下　　翔（高森）　88
園原　暁祐（阿智）　89
近藤　優介（緑ヶ丘）　90
平澤　恵蒔（高陵）　91
柳沢　岡吾（嘉）　92
村澤　和歩（喬木）　93
小池　　遥（旭ヶ丘）　94
伊藤　空音（高森）　95
小嶋　春紀（下條）　96
中田　優希（高森）　97
野中　博識（阿智）　98
千生　雅陸（豊丘）　99
原田　敦駿（旭ヶ丘）　100
松下　朋輝（緑ヶ丘）　101
下島　淳弥（飯田西）　102
三ツ澤大真斗（旭ヶ丘）　103

■組み合わせ（２日目・男子個人②）

104 吉沢　航希（飯田西）
105 松島　優樹（鼎）
106 城田　　勇（旭ヶ丘）
107 深見　蒼馬（高森）
108 近藤　隼人（緑ヶ丘）
109 小田切愛誠斗（高陵）
110 田中　皓士（阿智）
111 松下　侑真（豊丘）
112 風戸　虎士（旭ヶ丘）
113 石原　翔太（阿智）
114 関口　唯斗（喬木）
115 大石　悠貴（高森）
116 青山　愛音（緑ヶ丘）
117 遠山　拓也（旭ヶ丘）
118 齋藤　　翔（下條）
119 矢沢　優太（飯田西）
120 鹿野竜之介（高森）
121 渋谷　伊吹（鼎）
122 北川　遥真（松川）
123 村松　　遥（緑ヶ丘）
124 牧野　煌心（阿南第一）
125 大原　　遥（喬木）
126 川上　　翼（旭ヶ丘）
127 室　　幸太（高陵）
128 熊谷　一輝（阿智）
129 松下　拓人（遠山）
130 中島　虎春（緑ヶ丘）
131 見田村太智（喬木）
132 江口　侑輝（旭ヶ丘）
133 関川　颯太（高森）
134 吉沢　拓真（飯田西）
135 唐沢　涼大（豊丘）
136 小林　　悠（阿南第一）
137 玉本　駿介（高陵）
138 矢澤　瑠偉（阿智）
139 今井　駿輔（売木）
140 清水　一翔（緑ヶ丘）
141 出口　清琥（旭ヶ丘）
142 市川　陽向（高森）
143 伊藤　未来（鼎）
144 小林　叶覇（緑ヶ丘）
145 飯島　泰我（下條）
146 塗谷　青瑠（松川）
147 櫻井　開生（旭ヶ丘）
148 林　　建太（飯田西）
149 片桐　悠晟（根羽）
150 熊谷　皇冴（旭ヶ丘）
151 野中　桃月（高森）
152 村澤丞志郎（高陵）
153 松村　達次（豊丘）
154 清水　雄斗（阿智）
155 秋廣　優雅（旭ヶ丘）

2-33 1-40 3-17 1-41 2-34 1-42 4-9 2-35 1-43 3-18 1-44 2-36 5-5 2-37 1-45 3-19 1-46 2-38 4-10 1-47 2-39 1-48 3-20 1-49 2-40 6-3 7-7 2-41 1-50 3-21 1-51 2-42 1-52 4-11 2-43 1-53 3-22 1-54 2-44 5-6 2-45 1-55 3-23 1-56 2-46 4-12 1-57 2-47 1-58 3-24 1-59 2-48

2-49 1-60 3-25 1-61 2-50 1-62 4-13 2-51 1-63 3-26 1-64 2-52 5-7 2-53 1-65 3-27 1-66 2-54 4-14 1-67 2-55 1-68 3-28 1-69 2-56 6-4 2-57 1-70 3-29 1-71 2-58 1-72 4-15 2-59 1-73 3-30 1-74 2-60 5-8 2-61 1-75 3-31 1-76 2-62 4-16 1-77 2-63 1-78 3-32 1-79 2-64

丸山　心誓（旭ヶ丘）156
木下　景司（緑ヶ丘）157
平松　春樹（阿南第一）158
神山　侑汰（鼎）159
川元　弘夢（豊丘）160
中垣　海翔（高森）161
山田　康聖（松川）162
川手　敦輝（喬木）163
市瀬　広夢（旭ヶ丘）164
奉原　志龍（下條）165
小林　隼斗（飯田西）166
小澤巧太郎（遠山）167
井原　拓海（阿智）168
横田　景介（緑ヶ丘）169
石原　慎也（根羽）170
久保田一馬（高陵）171
熊谷　達太（阿智）172
増山　　旅（旭ヶ丘）173
鈴木　与一（高森）174
山内　瑠生（鼎）175
南島　　舜（喬木）176
岩本　蒼生（高森）177
久保田隼成（松川）178
伊藤　瑠哉（緑ヶ丘）179
北林　怜央（旭ヶ丘）180
小原　来輝（飯田西）181
矢島　　旬（売木）182
藤村　宗駕（鼎）183
筒井　　優（高森）184
井坪　駿介（高陵）185
井上　暁義（緑ヶ丘）186
河野　資龍（豊丘）187
佐藤　　渚（旭ヶ丘）188
小久江冬斗（飯田西）189
渋谷　一稀（高森）190
櫻井　瑛仁（旭ヶ丘）191
熊谷　将斗（阿智）192
伊藤　泰希（松川）193
池田　海瑠（喬木）194
一柳　悠祥（下條）195
宮下　　翔（高森）196
村松　大夢（阿南第一）197
熊崎　将太（旭ヶ丘）198
高木　達太郎（緑ヶ丘）199
北原　稀護（高陵）200
佐藤　瑠星（旭ヶ丘）201
平林　健快（鼎）202
矢澤　尚大（喬木）203
小石峯　旭（豊丘）204
久保田陽大（阿智）205
丸山　啓汰（高森）206
横田　涼平（緑ヶ丘）207

■組み合わせ（２日目・女子個人①）

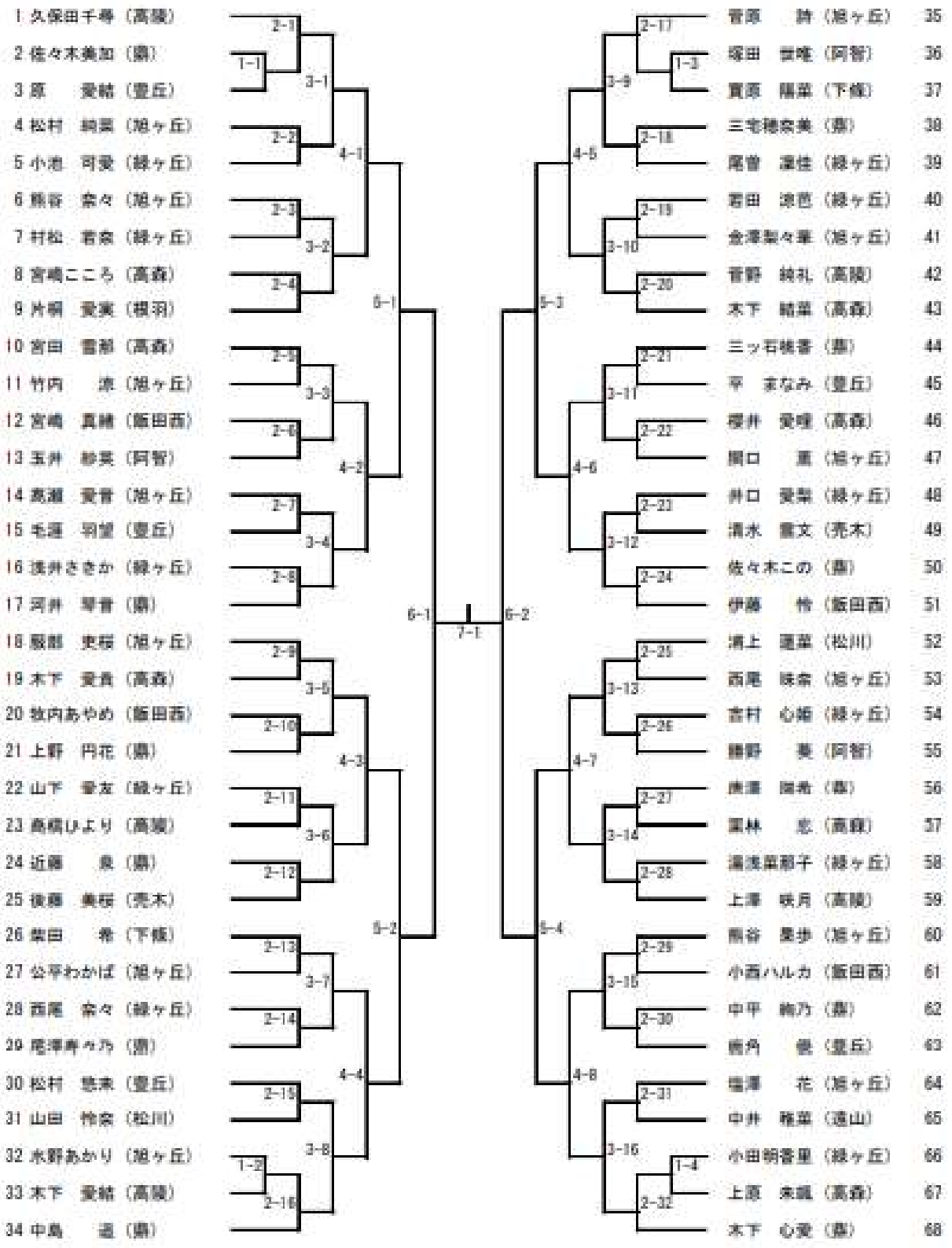

■組み合わせ（２日目・女子個人②）

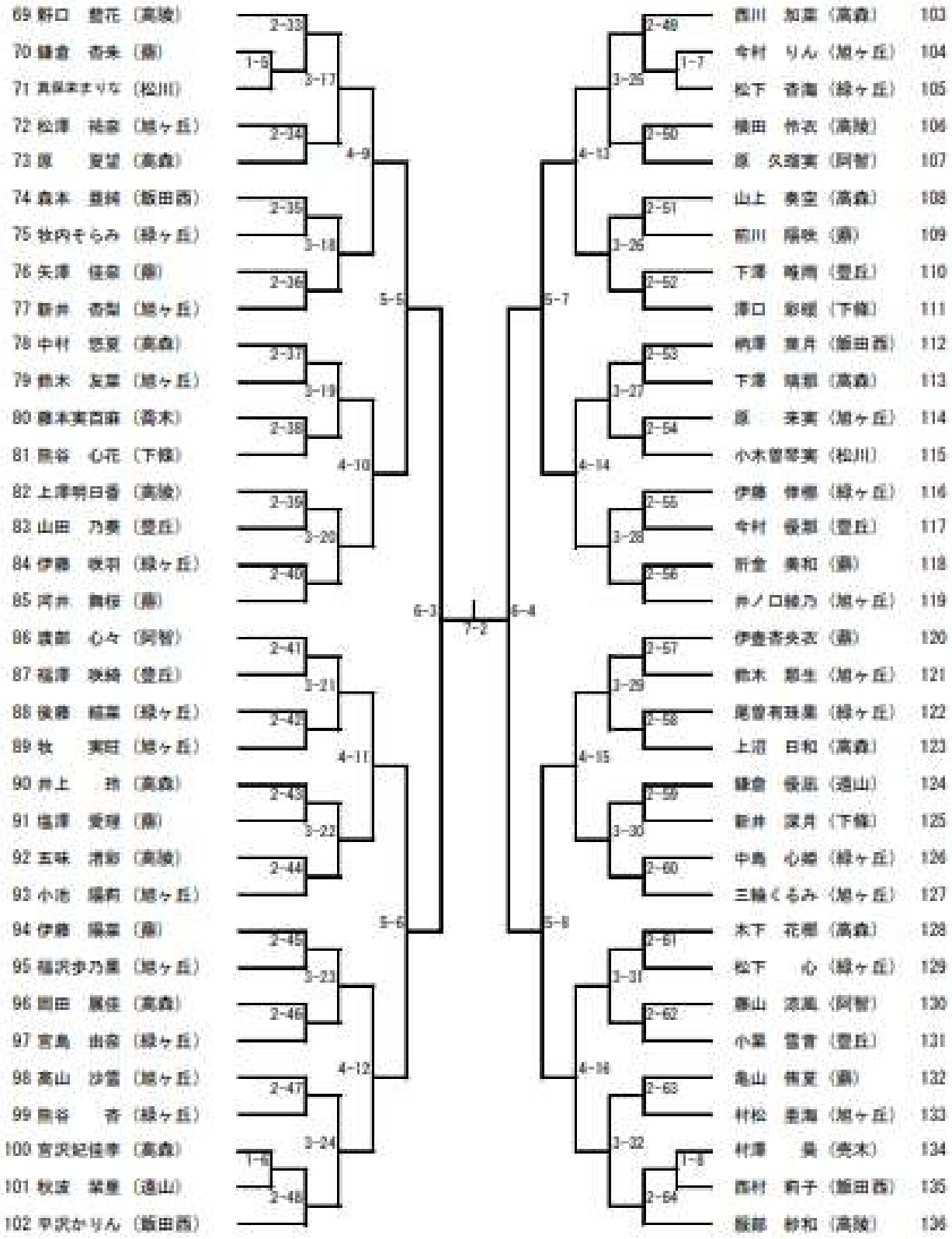

（４）決勝会場

▼日程

６月２５日(土)【団体戦】

（会場係による準備7：００～）

開場	７：３０（※朝の練習：なし）
監督・アドバイザー会議	７：４０
開始式	７：５０
競技開始	８：２０
片付け・閉会式(表彰)	１６：２０～の予定

６月２６日（日）午前【女子個人戦】

（会場係による準備７：００～）

開場	７：１５（※朝の練習：なし）
監督・アドバイザー会議	７：２５
開始式（簡略）	７：３５
競技開始	７：５５
終了式	１１：３５～

男女入れ替え

６月２６日（日）午後【男子個人戦】

（会場係による準備１１：４５～）

開場	１２：００（※練習：なし）
監督・アドバイザー会議	１２：１０
開始式（簡略）	１２：２０
競技開始	１２：４０
終了式	１６：３０～の予定
片付け・解散	

＜開始式＞　進行…三好（赤穂）

１．開式の言葉　杉山（緑ヶ丘）
２．優勝杯返還（放送で紹介のみ）
　男子団体…箕輪中学校　準優勝楯…飯田西中学校
　女子団体…高陵中学校　準優勝楯…箕輪中学校
　男子個人…北原　琉暉（伊那）　女子個人…久保田千尋（高陵）※２日目
３．会場責任者挨拶
４．選手宣誓（１日目のみ）団体戦：諏訪地区大会優勝校選手代表
　男子　女子
５．競技上・進行上の注意　小松原（旭ヶ丘）
６．会場使用上の注意　入高西（富士見）
７．連絡、救護連絡員紹介　小椋（豊丘）
８．閉式の言葉　杉山（緑ヶ丘）

＜終了式＞　進行…三好（赤穂）

１．開式の言葉　杉山（緑ヶ丘）
２．成績発表、表彰　会場責任者、小松原（旭ヶ丘）
３．講評　会場責任者
４．諸連絡　小椋
５．閉式の言葉　杉山（緑ヶ丘）

▼決勝会場・団体予選リーグ　昨年度新人戦南信大会ベスト４の結果をもとに、ABCDに１校ずつ割り当てる。

男子　Ａ１位：上伊那（箕輪）　Ｂ２位：下伊那（飯田西）　Ｃ３位：下伊那（緑ヶ丘）　Ｄ４位：下伊那（旭ヶ丘）

女子　Ａ１位：下伊那（高陵）　Ｂ２位：上伊那（箕輪）　Ｃ３位：下伊那（鼎）　Ｄ４位：下伊那（旭ヶ丘）

その他のチームの組み合わせは３地区専門委員長による組み合わせ会議で決定する。

＊リーグ内における順位の決め方

リーグ戦で勝ち点が同じ場合は、２校間の場合は当該校間の勝敗により勝者が上位となる。３校間の場合は、３校間の対戦結果を抜き出し、マッチ率、ゲーム率、得失点率の順で、次の方法で順位を決める。

勝ち点・・・・２点　　負け・・・１点　　棄権・・・０点
マッチ率・・・勝ちマッチ数÷負けマッチ数
ゲーム率・・・得ゲーム数　÷失ゲーム数
得失点率・・・・全得点÷全失点

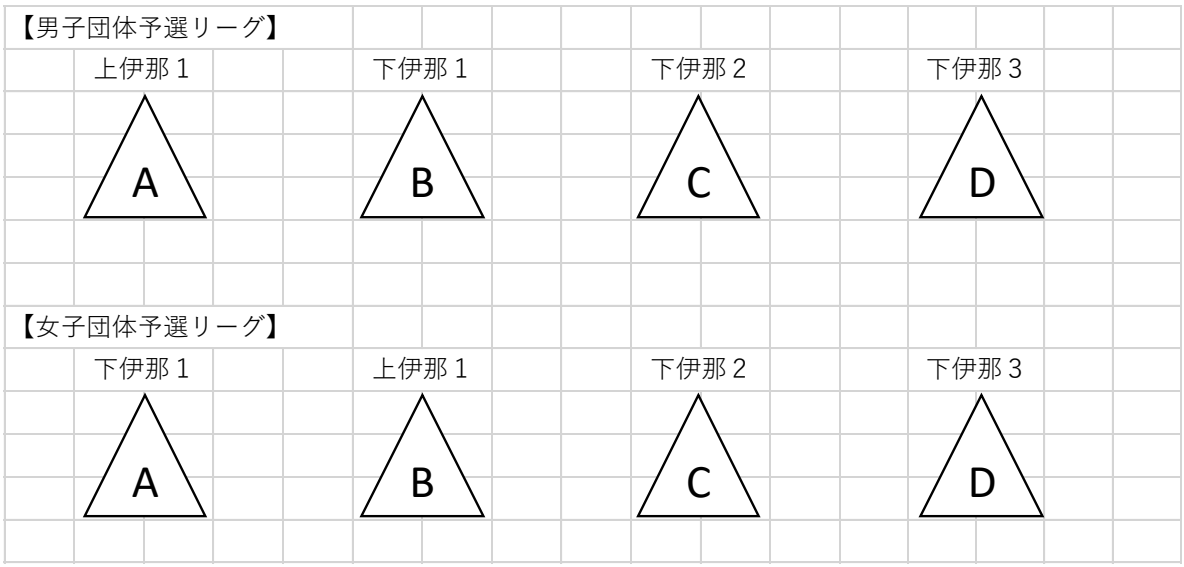

▼決勝会場　＜団体戦・決勝トーナメント＞

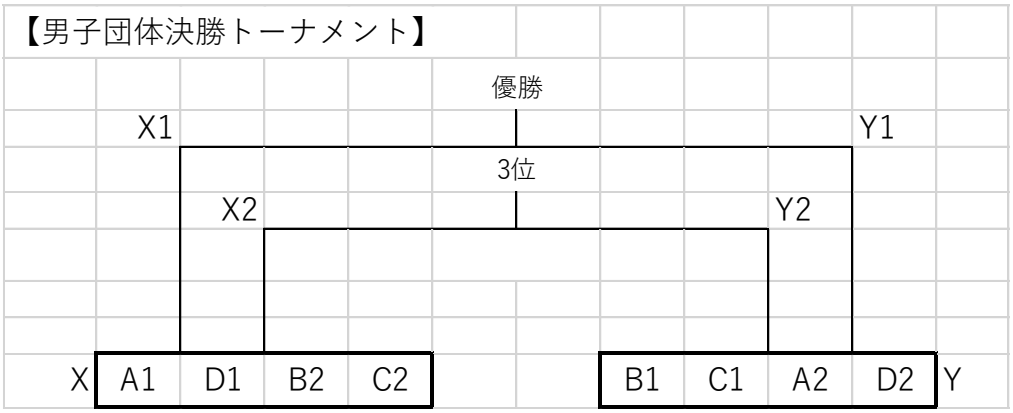

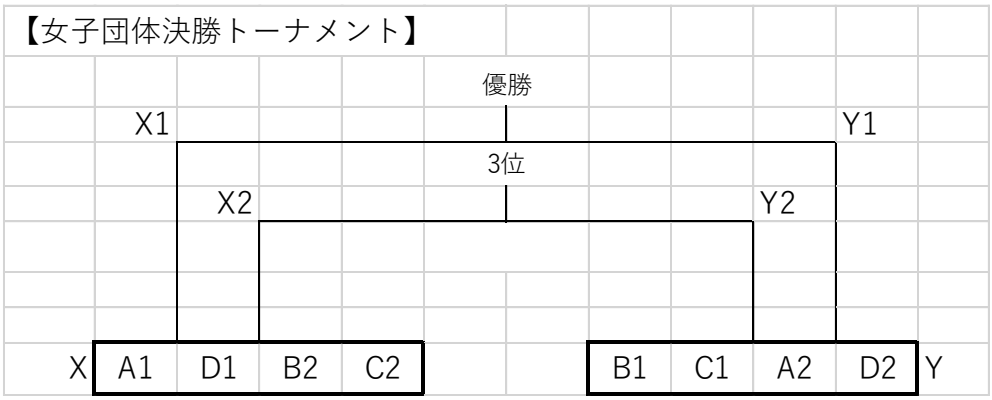

▼決勝会場＜男女個人戦＞・・・予選リーグなしの決勝トーナメント方式。

各地区専門委員長による組み合わせ会議において、昨年度の新人戦南信大会および各種大会の結果および地区のバランスを考慮して地区ランク入りの組み合わせを作成し、各地区大会終了後、ランクに従って選手の位置を決定する（出場数によるが、原則としてベスト８以前で同校選手が対戦しないように配慮する）。３位決定戦を行う。

令和4年度　長野県中学校南信地区大会＜決勝会場＞卓球競技の部　　決勝会場・団体戦タイムテーブル【会場：高森中学校】

		予選リーグ						予選二次リーグ						順位決定戦		
	時間 コー	8:20～ 9:20	換気 (10分)	9:30～ 10:30	換気 (10分)	10:40～ 11:40	換気・昼食 (30分)	12:10～ 13:10	換気 (10分)	13:20～ 14:20	換気 (10分)	14:30～ 15:30	換気 (10分)	15:40～ 16:20	片付け 表彰	コート
男子	1	A② -A③		A① -A③		A① －A②		男子E A1-C2		男子E A1—B2		男子E A1－D1		男子決勝 E1位-F1位		1
	2															2
	3	B② -B③		B① -B③		B① －B②		男子E D1－B2		男子E D1—C2		男子E B2—C2				3
	4															4
	5	C② -C③		C① -C③		C① －C②		男子F B1—D2		男子F B1—A2		男子F B1—C1				5
	6															6
	7	D② -D③		D① -D③		D① －D②		男子F C1—A2		男子F C1—D2		男子F A2—D2		男子3,4決定戦 E2位-F2位		7
	8															8
	9															9
	10													女子3,4決定戦 E2位-F2位		10
女子	11	A② -A③		A① -A③		A① －A②		女子E A1-C2		女子E A1—B2		女子E A1－D1				11
	12															12
	13	B② -B③		B① -B③		B① －B②		女子E D1－B2		女子E D1—C2		女子E B2—C2		女子決勝 E1位-F1位		13
	14															14
	15	C② -C③		C① -C③		C① －C②		女子F B1—D2		女子F B1—A2		女子F B1—C1				15
	16															16
	17	D② -D③		D① -D③		D① －D②		女子F C1—A2		女子F C1—D2		女子F A2—D2				17
	18															18

〇若い番号（左側）の学校が本部側をベンチにする。
〇1試合60分、移動・換気10分。予選リーグのみ、勝負がついても時間が余った場合は両校同意の下で5番までやってよい。60分が過ぎたら試合をストップし終了する。決着がついてない試合は、決着がつくまで行う。
〇予選リーグ以降は3点先取で試合終了。
〇試合が終了したら、勝ったチームの監督が結果を本部に提出。また、次の試合のオーダー交換の準備を速やかに行う。
〇フロアでの水分補給は、十分注意して行う。床を濡らさない。
〇予選リーグ終了後に休憩時間をとる予定。昼食については各校で指示を出す。

高森中学校会場図

＜生徒・選手の皆さんへ＞

2Fギャラリーへの階段が狭いため、次の点を守ってください。
①右図の1F廊下の所定の場所に荷物を置き、2Fギャラリーへ上るのは観戦のときのみとしてください。その際も最低限の荷物でお願いします。
②昼食場所も1F廊下または、晴れたら屋外で、無言でお願いします。
③下伊那の選手の荷物置き場は、吹き抜けになっています。雨が降ったら荷物置き場と昼食場所は2Fギャラリーに

＜保護者の皆さんへ＞

2Fギャラリーへの階段が狭いため、次の点を守ってください。
①2Fの所定の場所で、観戦を行ってください。なるべく1Fとの往来が無いようにご協力ください。
②試合が進み間隔に余裕ができてきたら、観戦場所の移動を認めます。
③写真・動画撮影は2Fギャラリーからのみ可能です。フラッシュがないように。また、SNS上での共有やアップは禁止されています。
④最前列ガラス面側の方は、座って観戦してください。またガラス面へ寄りかからないようにお願いします。
⑤昼食は2Fギャラリーで向かい合わないこと黙食にご協力いただくか、屋外でお願いします。

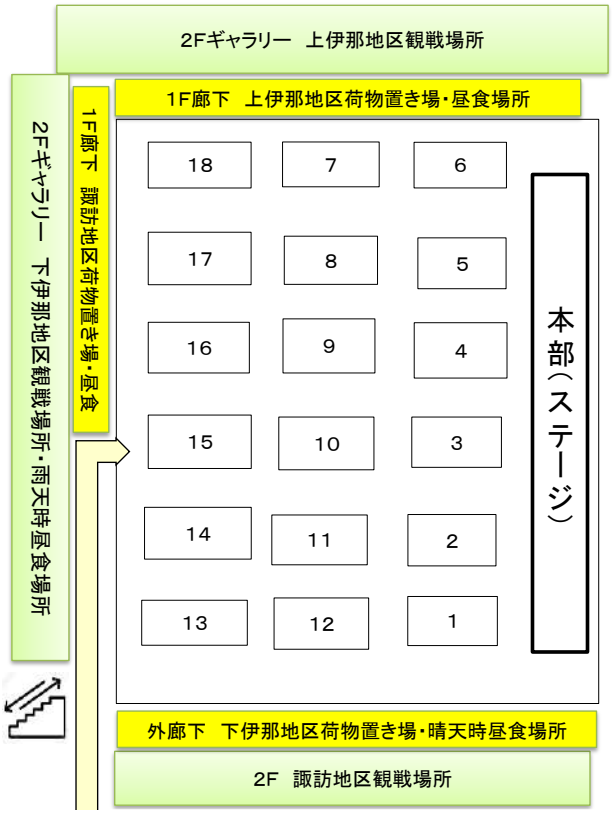

令和4年度　長野県中学校南信地区大会　卓球競技の部　　男子個人戦タイムテーブル【会場：高森中学校】

コート	12:40～	1:10～	1:40～ 1:50	1:50～	2:20～	5回戦 3:10～	準決勝 3:40～	決勝 4:10～	4:30～	コートNO
1	男子1－1	男子1－17	換気	男子2－1	男子3－1	男子4－1			男子表彰式	1
2	男子1－2	男子1－18		男子2－2						2
3	男子1－3	男子1－19		男子2－3	男子3－2	男子4－2				3
4	男子1－4	男子1－20		男子2－4						4
5	男子1－5	男子1－21		男子2－5	男子3－3					5
6	男子1－6	男子1－22		男子2－6						6
7	男子1－7	男子1－23		男子2－7	男子3－4					7
8	男子1－8	男子1－24		男子2－8		男子4－3	男子5－1	男子6－1		8
9	男子1－9	男子1－25		男子2－9	男子3－5					9
10	男子1－10	男子1－26		男子2－10		男子4－4				10
11	男子1－11	男子1－27		男子2－11	男子3－6		男子5－2	男子3決定戦		11
12	男子1－12	男子1－28		男子2－12						12
13	男子1－13	男子1－29		男子2－13	男子3－7					13
14	男子1－14	男子1－30		男子2－14						14
15	男子1－15	男子1－31		男子2－15	男子3－8					15
16	男子1－16	男子1－32		男子2－16						16

○選手番号が若い方が本部側をベンチとする。

○試合が早く終わっても、タイムテーブルの時間で試合を開始する。前の試合が長引いた場合は、試合終了後ただちに試合に入れるように準備をする。

○審判員が出せない学校は本部に申し出る。その場合は、補助員が審判をする。

高森中学校会場図

＜生徒・選手の皆さんへ＞

2Fギャラリーへの階段が狭いため、次の点を守ってください。

①右図の1F廊下の所定の場所に荷物を置き、2Fギャラリーへ上るのは観戦のときのみとしてください。その際も最低限の荷物でお願いします。

②昼食場所も1F廊下または、晴れたら屋外で、無言でお願いします。

③下伊那の選手の荷物置き場は、吹き抜けになっています。雨が降ったら荷物置き場と昼食場所は2Fギャラリーになります。

④後列の人が試合を見られるよう、前列ガラス面側の人は座って観戦し、ガラス面には寄りかからないようにしてください。

＜保護者の皆さんへ＞

2Fギャラリーへの階段が狭いため、次の点を守ってください。

①2Fの所定の場所で、観戦を行ってください。なるべく1Fとの往来が無いようにご協力ください。

②試合が進み間隔に余裕ができてきたら、観戦場所の移動を認めます。

③写真・動画撮影は2Fギャラリーからのみ可能です。フラッシュがないように。また、SNS上での共有やアップは禁止されています。

④最前列ガラス面側の方は、座って観戦してください。またガラス面へ寄りかからないようにお願いします。

⑤昼食は2Fギャラリーで向かい合わないこと黙食にご協力いただくか、屋外でお願いします。

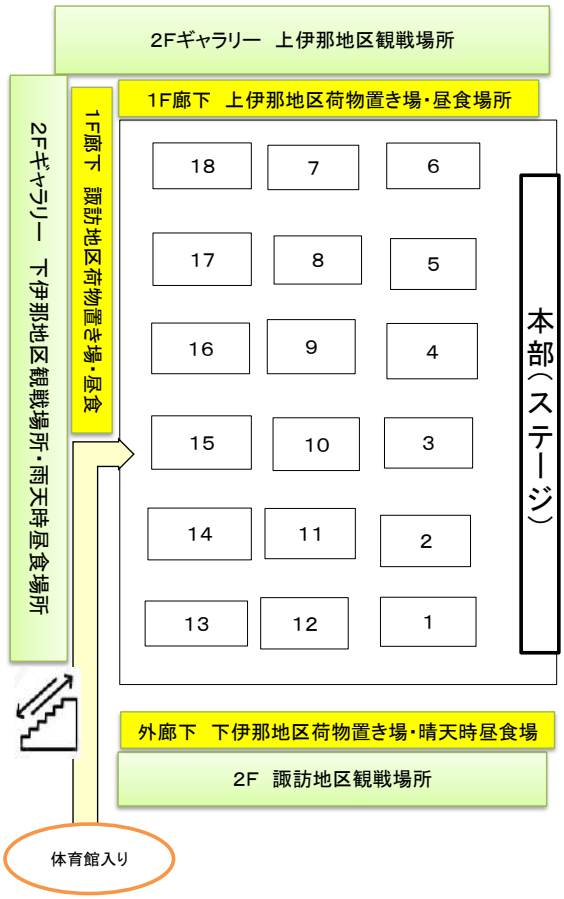

令和4年度　長野県中学校南信地区大会　卓球競技の部　　女子個人戦タイムテーブル【会場：高森中学校】

コート	7:55～	8:25～	8:55～ 9:05	9:05～	9:35～	5回戦 10:05～	準決勝 10:35～	決勝 11:05～	11:35～	コートNO
1	女子1－1	女子1－17	換気	女子2－1	女子3－1	女子4－1			女子表彰式	1
2	女子1－2	女子1－18		女子2－2						2
3	女子1－3	女子1－19		女子2－3	女子3－2	女子4－2				3
4	女子1－4	女子1－20		女子2－4						4
5	女子1－5	女子1－21		女子2－5	女子3－3					5
6	女子1－6	女子1－22		女子2－6						6
7	女子1－7	女子1－23		女子2－7	女子3－4					7
8	女子1－8	女子1－24		女子2－8		女子4－3	女子5－1	女子6－1		8
9	女子1－9	女子1－25		女子2－9	女子3－5					9
10	女子1－10	女子1－26		女子2－10		女子4－4				10
11	女子1－11	女子1－27		女子2－11	女子3－6		女子5－2	女子3決定戦		11
12	女子1－12	女子1－28		女子2－12						12
13	女子1－13	女子1－29		女子2－13	女子3－7					13
14	女子1－14	女子1－30		女子2－14						14
15	女子1－15	女子1－31		女子2－15	女子3－8					15
16	女子1－16	女子1－32		女子2－16						16

○選手番号が若い方が本部側をベンチとする。

○試合が早く終わっても、タイムテーブルの時間で試合を開始する。前の試合が長引いた場合は、試合終了後ただちに試合に入れるように準備をする。

○審判員が出せない学校は本部に申し出る。その場合は、補助員が審判をする。

高森中学校会場図

＜生徒・選手の皆さんへ＞

2Fギャラリーへの階段が狭いため、次の点を守ってください。

①右図の1F廊下の所定の場所に荷物を置き、2Fギャラリーへ上るのは観戦のときのみとしてください。その際も最低限の荷物でお願いします。

②昼食場所も1F廊下または、晴れたら屋外で、無言でお願いします。

③下伊那の選手の荷物置き場は、吹き抜けになっています。雨が降ったら荷物置き場と昼食場所は2Fギャラリーになります。

④後列の人が試合を見られるよう、前列ガラス面側の人は座って観戦し、ガラス面には寄りかからないようにしてください。

＜保護者の皆さんへ＞

2Fギャラリーへの階段が狭いため、次の点を守ってください。

①2Fの所定の場所で、観戦を行ってください。なるべく1Fとの往来が無いようにご協力ください。

②試合が進み間隔に余裕ができてきたら、観戦場所の移動を認めます。

③写真・動画撮影は2Fギャラリーからのみ可能です。フラッシュがないように。また、SNS上での共有やアップは禁止されています。

④最前列ガラス面側の方は、座って観戦してください。またガラス面へ寄りかからないようにお願いします。

⑤昼食は2Fギャラリーで向かい合わないこと黙食にご協力いただくか、屋外でお願いします。