男子個人戦トーナメント

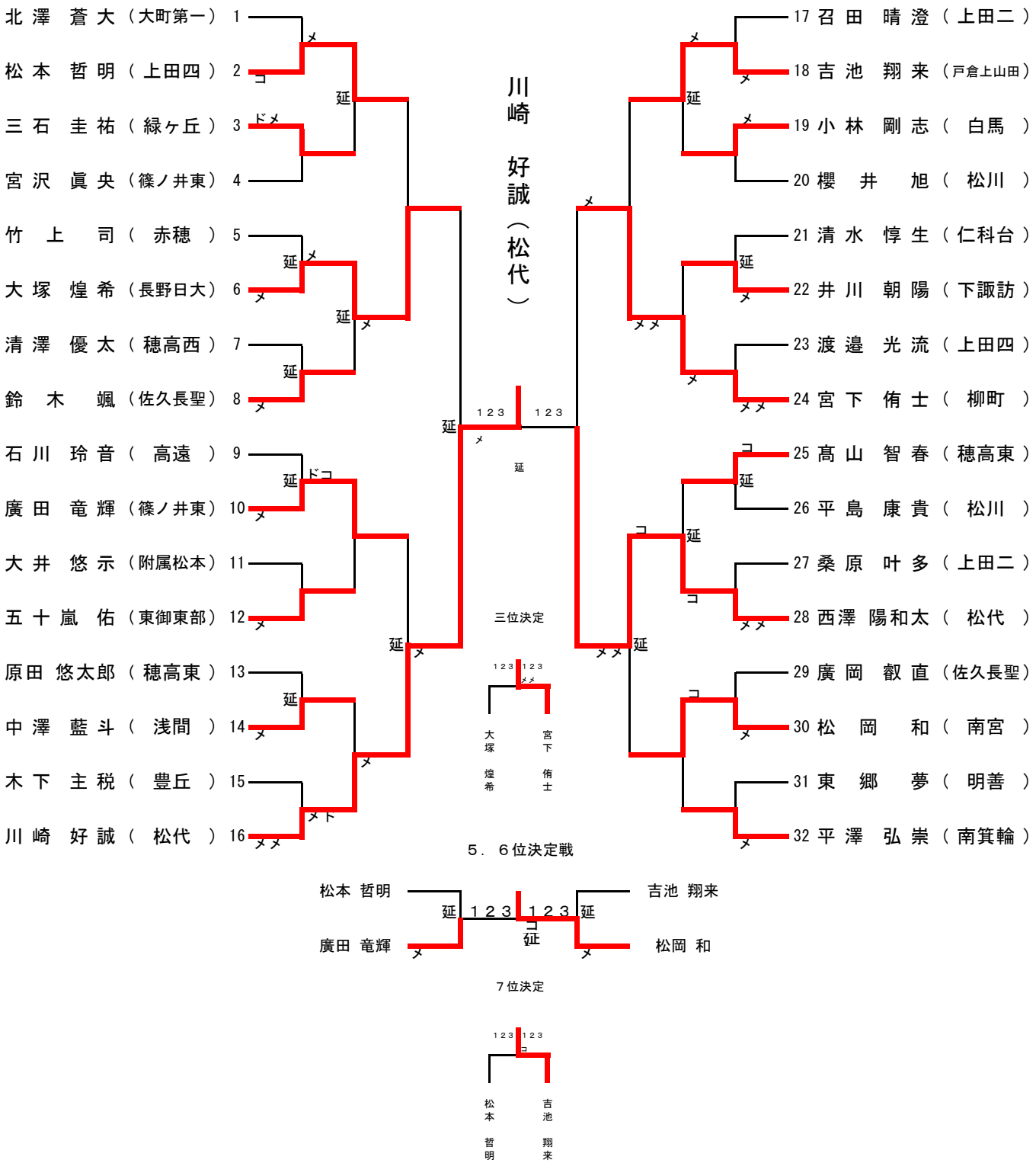

１位	２位	３位	４位
川崎 好誠(松代)	西澤 陽和太(松代)	宮下 侑士(柳町)	大塚 煌希(長野日大)
５位	６位	７位	８位
松岡 和(南宮)	廣田 竜輝(篠ノ井東)	吉池 翔来(戸倉上山田)	松本 哲明(上田四)

女子個人戦トーナメント

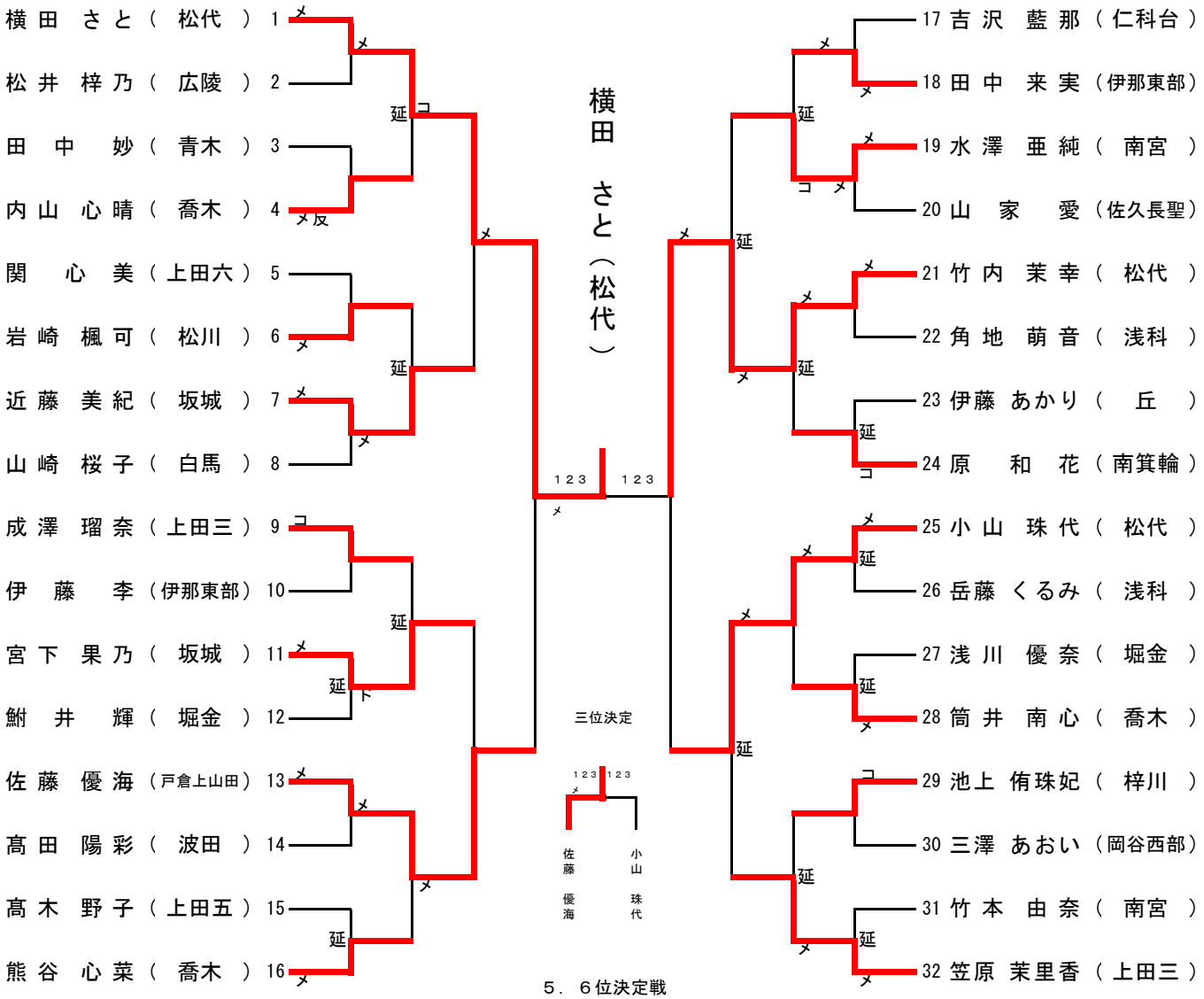

１位	２位	３位	４位
横田 さと（松代）	竹内 茉幸（松代）	佐藤 優海（戸倉上山田）	小山 珠代（松代）
５位	６位	７位	８位
笠原 茉里香（上田三）	近藤 美紀（坂城）	水澤 亜純（南宮）	宮下 果乃（坂城）